UBD • 3/4CV (DUPLO ESTÁGIO)

APLICAÇÕES:

- Tornos CNC
- Retíficas
- Centros de usinagem
- Furadeiras múltiplas
- Fresadoras
- Brunidoras
- Refrigeração de máquinas em geral

CARACTERÍSTICAS MECÂNICAS E ELÉTRICAS:

- Potência: 3/4 CV
- Tensão: Trifásica 220/380/440 V
- Rotação:3.500 RPM
- Frequência:60 HZ
- Proteção:IP 55
- Corpo:Alumínio (Opcional bronze ou ferro fundido)
- Rotor:Nylon (Opcional bronze)
- Voluta:Polipropileno (Opcional bronze, ferro fundido ou alumínio)
- Intermediário:Polipropileno (Opcional bronze, ferro fundido ou alumínio)
- Retentor:Buna N
- Eixo:Aço carbono SAE 1045 (Opcional Inox)
- Recalque:3/4” BSP
- Cor:Preta

GARANTIA: 1 ano contra defeitos de fabricação.

PEÇAS DE REPOSIÇÃO:

- Corpo
- Rotor
- Voluta
- Intermediário
- Retentor
- Bucha de desgaste
- Bucha espaçadora
- Anel defletor

DESEMPENHO:

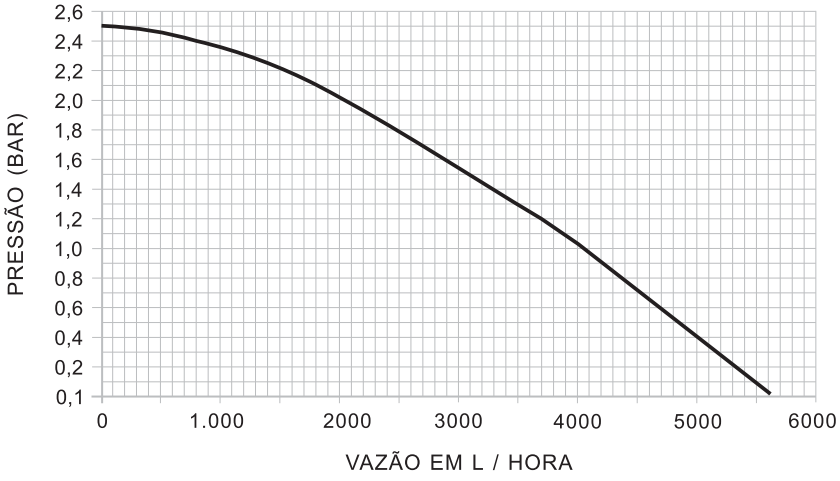

(Testes realizados com água)

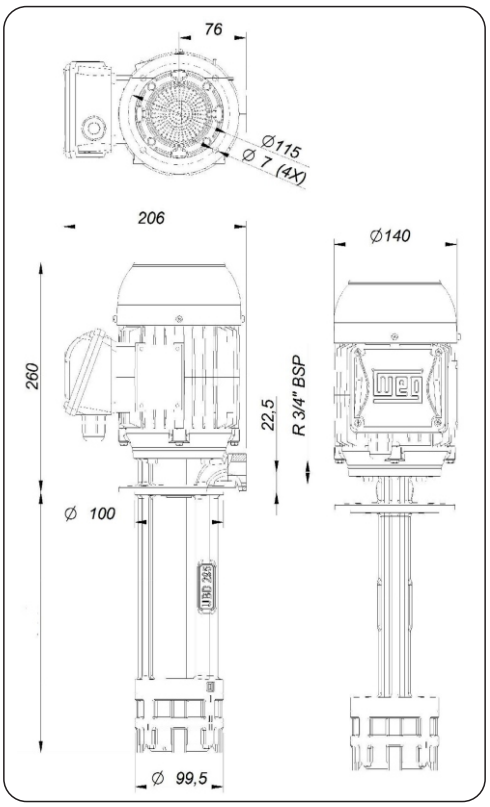

MODELOS:

MODELOS	A
UBD - 170	170
UBD - 195	195
UBD - 245	245
UBD - 295	295