TBM • TBML • 1,0CV a 4,0CV

APLICAÇÕES:

- Tornos CNC
- Centros de usinagem
- Retíficas
- Dressagem de rebolos
- Furação com broca Tmax ou furações profundas
- Aplicações que requerem alta pressão

IMPORTANTE

O fluido a ser bombeado deve estar limpo e isento de impurezas

DESEMPENHO:

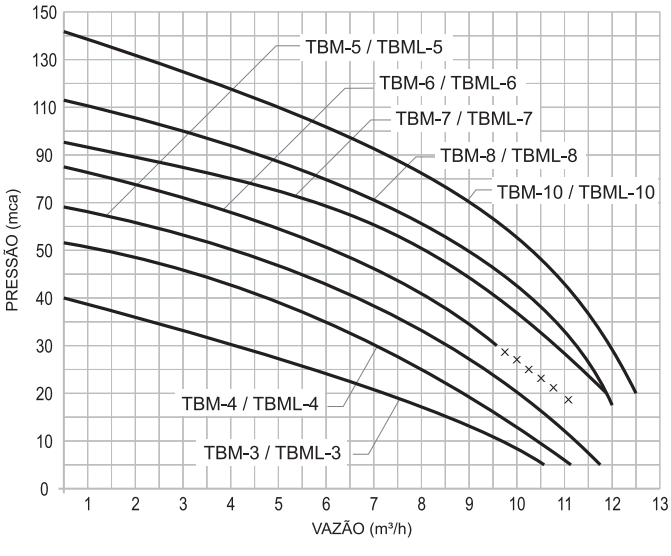

X - Não utilizar a bomba nesta faixa de pressão.

CARACTERÍSTICAS MECÂNICAS E ELÉTRICAS:

- Potência: 1,0 CV a 4,0 CV
- Tensão: Trifásica 220/380/440 V
- Rotação: 3.500 RPM
- Frequência: 60 HZ
- Proteção: IP 55
- Corpo: Alumínio (Opcional Ferro fundido)
- Voluta: Alumínio (Opcional Ferro fundido)
- Intermediário: Aço Inox AISI 304
- Rotor: Tipo fechado em Aço Inox AISI 304
- Selo : Ø 3/4” Tipo 21 em Buna N
- Eixo: Aço SAE 1045
- Recalque: 3/4” BSP

GARANTIA: 1 ano contra defeitos de fabricação.
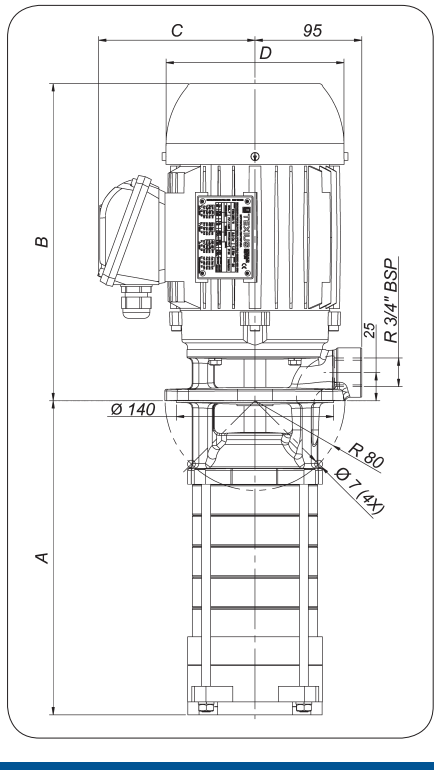
CARACTERÍSTICAS DIMENSIONAIS						
Modelo	Estágios	Pot. (CV)	A (mm)	B (mm)	C (mm)	D (mm)
TBM - 3	3	1,0	172	258,5	131	147
TBML - 3	3	1,0	322	258,5	131	147
TBM - 4	4	1,5	199,5	282,5	139	159
TBML - 4	4	1,5	349,5	282,5	139	159
TBM - 5	5	2,0	227	282,5	139	159
TBML - 5	5	2,0	377	282,5	139	159
TBM - 6	6	2,0	280	282,5	139	159
TBML - 6	6	2,0	430	282,5	139	159
TBM - 7	7	3,0	307,5	302,5	157	179
TBML - 7	7	3,0	457,5	302,5	157	179
TBM - 8	8	3,0	335	302,5	157	179
TBML - 8	8	3,0	485	302,5	157	179
TBM - 10	10	4,0	390	327,5	157	179
TBML - 10	10	4,0	540	327,5	157	179