Motobomba Centrífuga de Imersão

TEXIUS

TBRV • 2,0CV • 3,0CV • 4,0CV • 5,0CV • 7,5CV (VORTEX)

APLICAÇÕES:

- Bombeamento de líquidos sujos (com cavacos em suspensão)
- Transferências de líquidos com impurezas diversas para sistemas de filtragem à gravidade, à vácuo, rotativos, aluvião e outros.

CARACTERÍSTICAS MECÂNICAS E ELÉTRICAS:

- Potência: 2,0 CV - 3,0 CV - 4,0 CV - 5,0 CV - 7,5 CV
- Tensão: Trifásica 220/380/440 V
- Rotação: 3.500 RPM
- Frequência: 60 HZ
- Proteção: IP 55
- Corpo: Alumínio (Opcional bronze ou ferro fundido)
- Rotor com contra rotor: Ferro fundido (semi aberto)
- Voluta: Ferro fundido (Opcional bronze ou alumínio)
- Flange espaçador: Ferro fundido
- Vedação: Hidrodinâmica, não utiliza retentor
- Eixo: Aço carbono SAE 1045
- Recalque: 1.1/2” BSP
- Cor: Preta

PEÇAS DE REPOSIÇÃO:

- Corpo
- Rotor com contra rotor
- Voluta
- Flange espaçador
- Retentor defletor
- Bucha espaçadora
- Anel o’ring

GARANTIA: 1 ano contra defeitos de fabricação.

PRINCÍPIO DE FUNCIONAMENTO

O sistema de bombeamento tipo VORTEX, trabalha com o rotor recuado em relação a voluta da bomba, assim a sujeira bombeada tem pouco contato com o rotor.

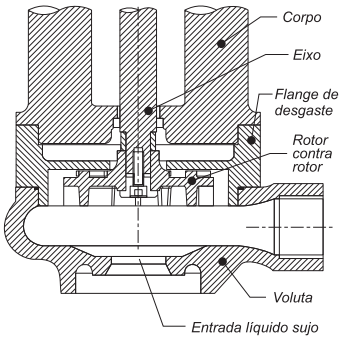

DESEMPENHO:

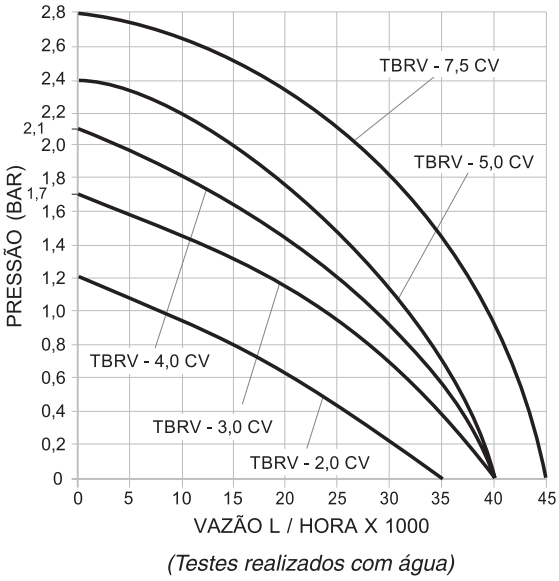

(Testes realizados com água)

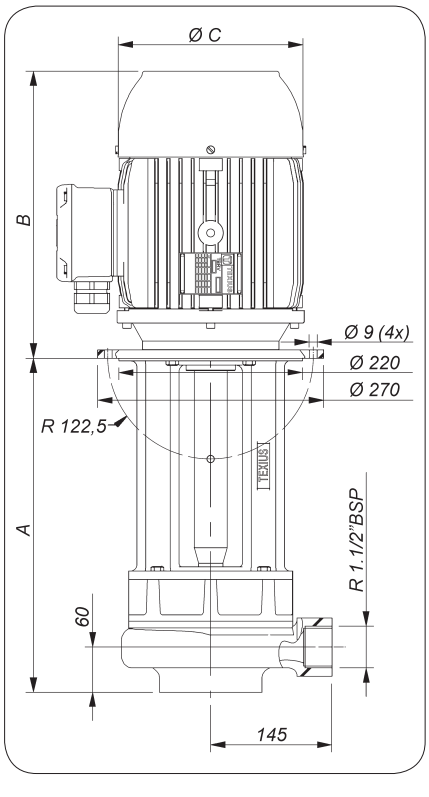

Pode ser executada qualquer combinação de potência com a altura de imersão.
Ex.: TBRV-350 2,0 CV
TBRV-400 4,0 CV

***Os comprimentos de 500mm e 550mm estão disponíveis somente para os motores de 5,0 CV e 7,5 CV**

MODELOS:

MODELOS	A
TBRV - 300	300
TBRV - 350	350
TBRV - 400	400
TBRV - 450	450
TBRV - 500	500*
TBRV - 550	550*

DIMENSÕES:

CV	B	Ø C
2,0	246	164
3,0	272	188
4,0	272	188
5,0	333	198
7,5	343	220