TBR • 2,0CV • 3,0CV • 4,0CV

APLICAÇÕES:

- Refrigeração de máquinas onde se exige maior vazão x pressão
- Centros de usinagem
- Máquinas transfer
- Máquinas especiais
- Retíficas em geral

CARACTERÍSTICAS MECÂNICAS E ELÉTRICAS:

- Potência: 2,0 CV - 3,0 CV - 4,0 CV
- Tensão: Trifásica 220/380/440 V
- Rotação: 3.500 RPM
- Frequência: 60 HZ
- Proteção: IP 55
- Corpo: Alumínio (Opcional bronze ou ferro fundido)
- Rotor: Alumínio (Opcional bronze ou ferro fundido)
- Voluta: Alumínio (Opcional bronze ou ferro fundido)
- Retentor: Buna N (Opcional Viton)
- Eixo: Aço carbono SAE 1045 (Opcional Inox)
- Recalque: 1.1/4" BSP
- Cor: Preta

GARANTIA: 1 ano contra defeitos de fabricação.

PEÇAS DE REPOSIÇÃO:

- Corpo
- Rotor
- Voluta
- Retentor vedação da câmara
- Bucha de desgaste
- Retentor defletor

DESEMPENHO:

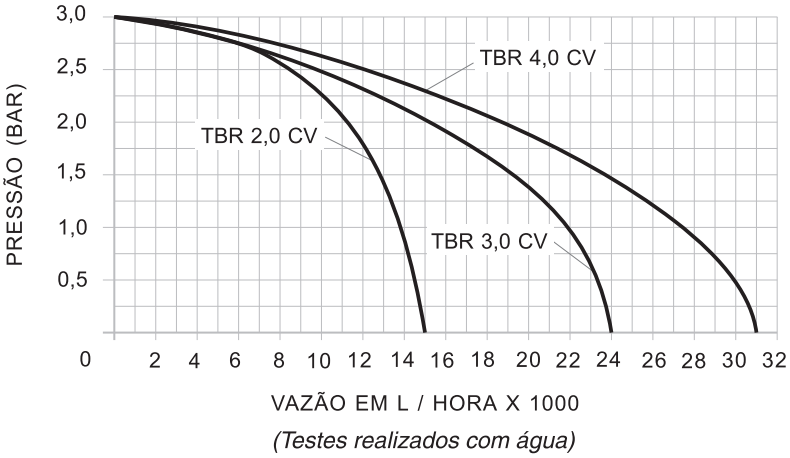

(Testes realizados com água)

MODELOS:

MODELOS	A
TBR - 180	180
TBR - 250	250
TBR - 300	300
TBR - 350	350
TBR - 400	400

DIMENSÕES:

CV	B	Ø C
2,0	246	164
3,0	272	188
4,0	272	188

Pode ser executada qualquer combinação de potência com a altura de imersão.
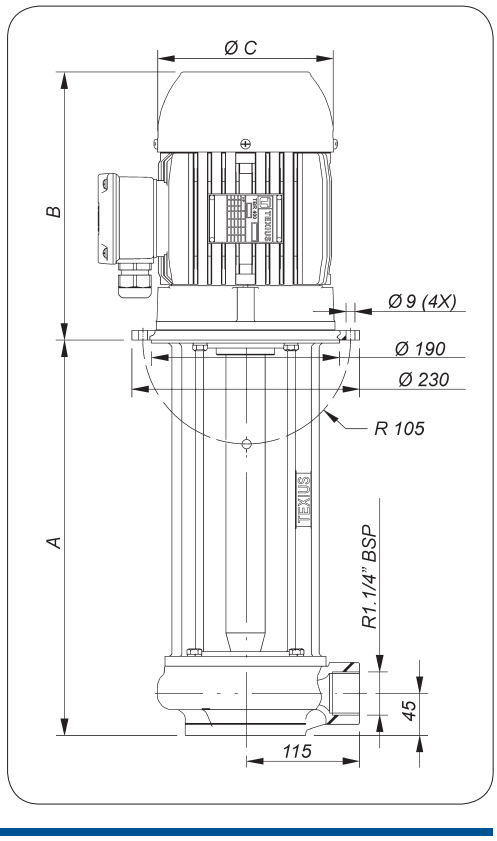
Ex.: TBR-180 2,0 CV
TBR-300 4,0 CV
TBR-350 3,0 CV