TEXIUS

UBM • UBM-F • 1/2CV

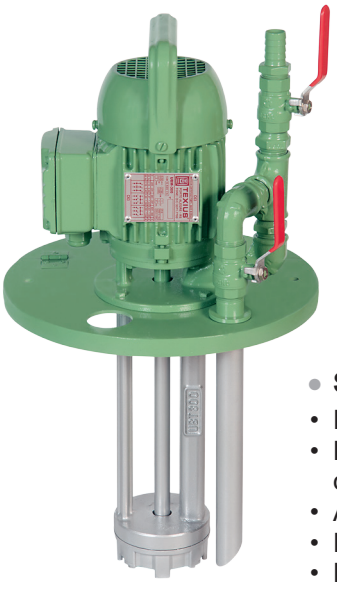

UBM

- **APLICAÇÕES:**
  - Máquinas flexográficas
  - Máquinas para formulários contínuos
  - Aplicação de cola para madeira, calçado, papelão etc.

- **SISTEMA COMPLETO PARA MONTAGEM NO BALDE DE TINTA**
  - Flange articulado para apoiar a motobomba no balde
  - Dois registros para controle de bombeamento e recirculação da tinta (BY PASS)
  - Alça no motor para melhor manuseio do conjunto
  - Filtro magnético (UBM-F)
  - Eixo com agitador para bater a tinta (UBM-F)

UBM-F

- **CARACTERÍSTICAS MECÂNICAS E ELÉTRICAS:**
  - Potência: 1/2 CV
  - Tensão: Trifásica 220/380/440 V
  - Rotação: 3.400 RPM
  - Frequência: 50/60 HZ
  - Proteção: IP 55
  - Corpo: Alumínio (Opcional bronze ou ferro fundido)
  - Rotor: Nylon Ø 70 mm (Opcional bronze ou ferro fundido)
  - Voluta: Polipropileno (Opcional bronze, ferro fundido ou alumínio)
  - Retentor: Viton
  - Eixo: Aço carbono SAE 1045 (Opcional Inox)
  - Recalque: 3/4” BSP
  - Cor: Preta

GARANTIA: 1 ano contra defeitos de fabricação.

- **PEÇAS DE REPOSIÇÃO:**
  - Corpo
  - Rotor
  - Voluta
  - Retentor
  - Bucha de desgaste
  - Anel defletor
  - Kit UBM (flange articulado + 2 registros)
  - Filtro magnético

- **DESEMPENHO:**

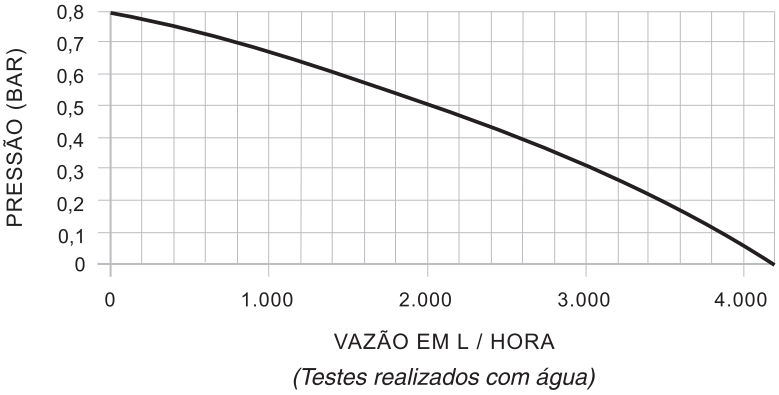

(Testes realizados com água)

- **MODELOS:**
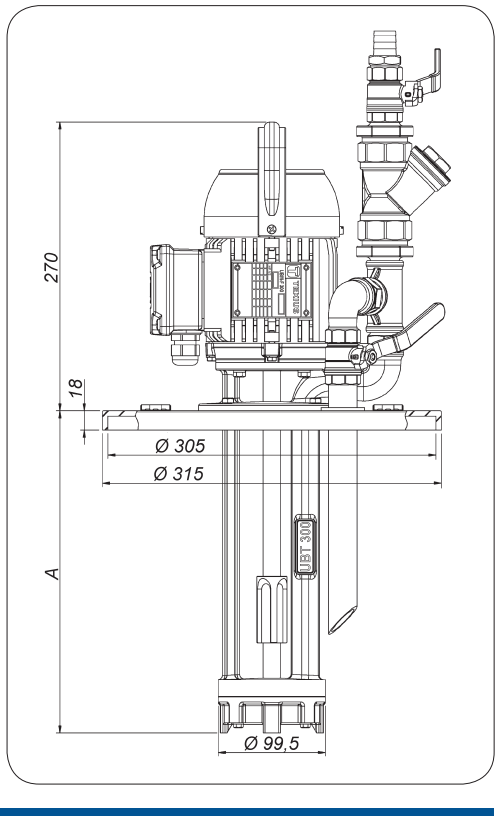
MODELOS	A
UBM/UBM-F 300	300
UBM/UBM-F 300	350