Motobomba Centrífuga de Imersão

TEXIUS

UB / UBT • 1/2CV

APLICAÇÕES:

UB - 1/2 CV
- Retíficas
- Fresadoras
- Laminadoras
- Furadeiras
- Esmerilhadoras
- Refrigeração de máquinas em geral etc.

UBT - 1/2 CV
- Máquinas flexográficas
- Máquinas para formulários contínuos
- Aplicação de cola para madeira, calçado, papelão etc.

CARACTERÍSTICAS MECÂNICAS E ELÉTRICAS:

- Potência: 1/2 CV
- Tensão: Trifásica 220/380/440 V
- Rotação: 3.500 RPM
- Frequência: 50/60 HZ
- Proteção: IP 55
- Corpo: Alumínio (Opcional bronze ou ferro fundido)
- Rotor: Nylon (Opcional bronze ou ferro fundido)
- Voluta: Polipropileno (Opcional bronze, ferro fundido ou alumínio)
- Retentor UB-1/2 CV: Buna N (Opcional Viton)
- Retentor UBT-1/2 CV: Viton
- Eixo: Aço carbono SAE 1045 (Opcional Inox)
- Recalque: 3/4” BSP
- Cor: Preta

GARANTIA: 1 ano contra defeitos de fabricação.

PEÇAS DE REPOSIÇÃO:

- Corpo
- Rotor
- Voluta
- Retentor
- Bucha de desgaste
- Anel defletor

DESEMPENHO:

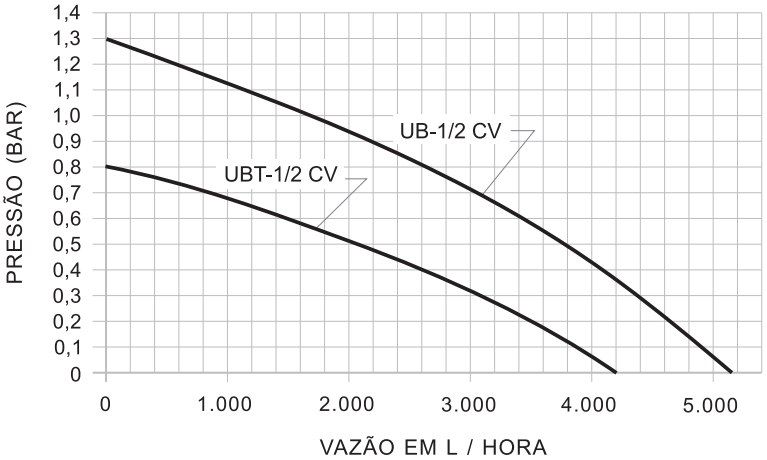

(Testes realizados com água)

MODELOS:
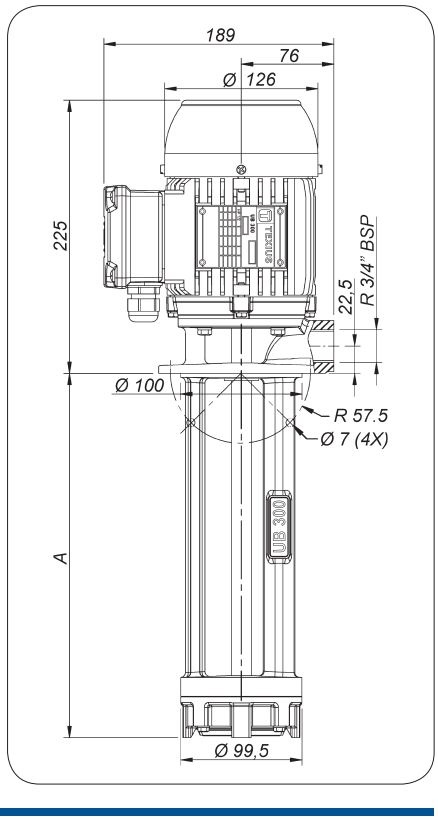
MODELOS	A
UB/UBT - 150	150
UB/UBT - 200	200
UB/UBT - 250	250
UB/UBT - 300	300