Motobomba Centrífuga de Imersão

TB • 1/3CV

APLICAÇÕES:

- Retíficas
- Fresadoras
- Laminadoras
- Furadeiras
- Esmerilhadoras
- Refrigeração de máquinas em geral etc.

CARACTERÍSTICAS MECÂNICAS E ELÉTRICAS:

- Potência: 1/3 CV
- Tensão: Trifásica 220/380 V
- Rotação: 3.500 RPM
- Frequência: 50/60 HZ
- Proteção: IP 44
- Corpo: Alumínio (Opcional bronze ou ferro fundido)
- Rotor: Nylon (Opcional bronze ou ferro fundido)
- Voluta: Polipropileno (Opcional bronze, ferro fundido ou alumínio)
- Retentor: Buna N (Opcional Viton)
- Eixo: Aço carbono SAE 1045
- Recalque: 3/4” BSP
- Cor: Preta

GARANTIA: 1 ano contra defeitos de fabricação.

PEÇAS DE REPOSIÇÃO:

- Corpo
- Rotor
- Voluta
- Retentor
- Bucha de desgaste
- Anel defletor

DESEMPENHO:

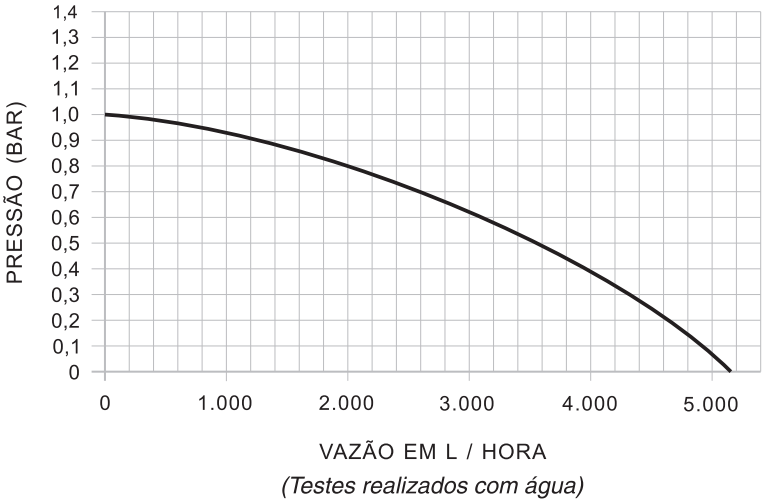

(Testes realizados com água)

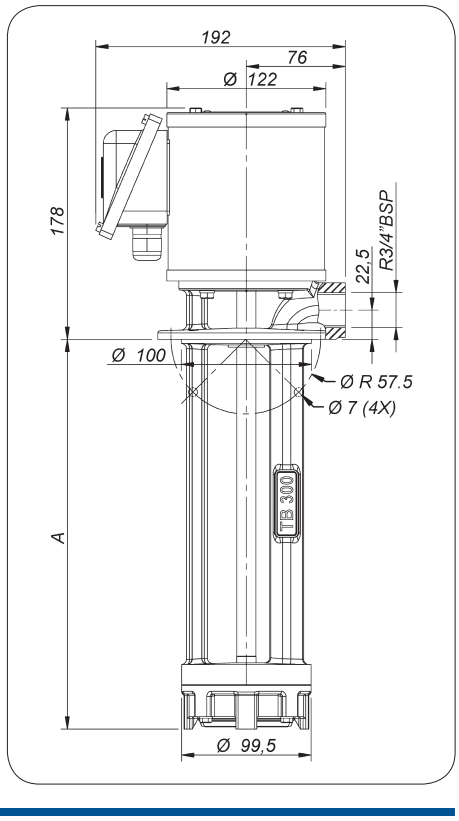

MODELOS:

MODELOS	A
TB - 150	150
TB - 200	200
TB - 250	250
TB - 300	300