TPUX-RN-TC-18

Ideal para Pós-Boiler

Silenciosa | Acionamento por pressão | Revestida em Níquel | Rotor úmido sem rolamento e selo mecânico | Proteção contra falta de água | Garantia de 1 ano

TPUX-RN-TFR

Silenciosa | Acionamento por fluxo | Revestida em Níquel | Rotor úmido sem rolamento e selo mecânico | Proteção contra falta de água | Garantia de 1 ano

CARACTERÍSTICAS

- Voluta e Intermediário:
  Ferro Fundido com revestimento em Níquel Químico
- Rotor: Plástico de engenharia
- Eixo: Aço Inox AISI 304
- Frequência: 60Hz
- Motor com proteção: IP 42
- Temperatura da água: 5°C a 80°C
- Temperatura ambiente (local instalação): 0°C a 40°C
- Pressão máx. na sucção: 60 mca
- Vazão mínima para acionamento: 0,8l/min (TFR)

CURVA DE DESEMPENHO

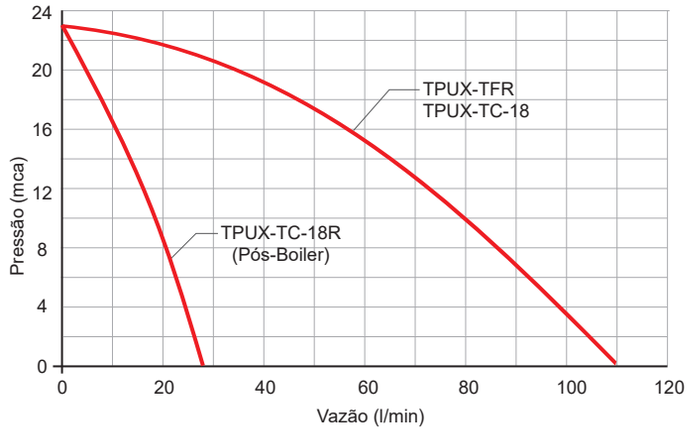

CARACTERÍSTICAS TÉCNICAS

MODELO	POTÊNCIA	CÓDIGO	TENSÃO (V)	CORRENTE (A)	PRESSÃO MÁX. (mca)	VAZÃO MÁX. (l/min)	CONEXÕES (BSP)		PESO (kg)
							SUC	REC	
TPUX-RN-3/4-TFR-2PL	550 W (3/4 CV)	9593	220	3,0	23	110	1”	1”	7,5
TPUX-RN-3/4-TC-18	550 W (3/4 CV)	9594	220	3,0	23	110	1”	1”	7,9
TPUX-RN-3/4-TC-18R	550 W (3/4 CV)	11168	220	3,0	23	27	1”	1”	7,9

TPUX-RN-TC-18

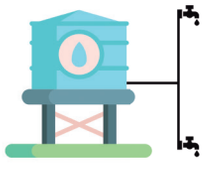

TPUX-RN-TFR

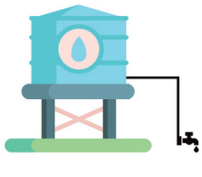

DIMENSÕES

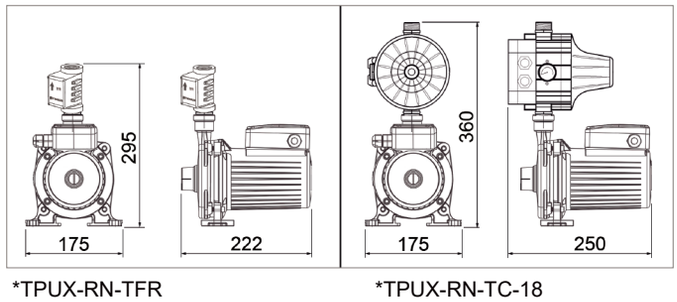

*TPUX-RN-TFR *TPUX-RN-TC-18

- Garantia: 2 anos contra defeito de fabricação.
- A cor do produto pode diferir da cor apresentada no catálogo sem aviso prévio.

Consulte toda linha de acessórios comercializados separadamente