TPLI-1-TC18

Proteção contra falta d'água

Baixo Ruído
Acionamento por pressão
Baixo consumo energético
Garantia de 2 anos

TPLI-1-TFR

Proteção contra falta d'água

Baixo Ruído
Acionamento por fluxo
Baixo consumo energético
Garantia de 2 anos

CARACTERÍSTICAS

- Intermediário, voluta, rotor e eixo: Aço Inox AISI 304
- Frequência: 60Hz
- Motor com proteção: IP 55
- Temperatura da água:
  TPLI-TFR: 5°C a 40°C
  TPLI-TC-18: 5°C a 80°C
- Temperatura ambiente (local instalação): 0°C a 40°C
- Pressão máx. na sucção: 60 mca
- Vazão mínima para acionamento: 0,8 l/min (TFR)

CURVA DE DESEMPENHO

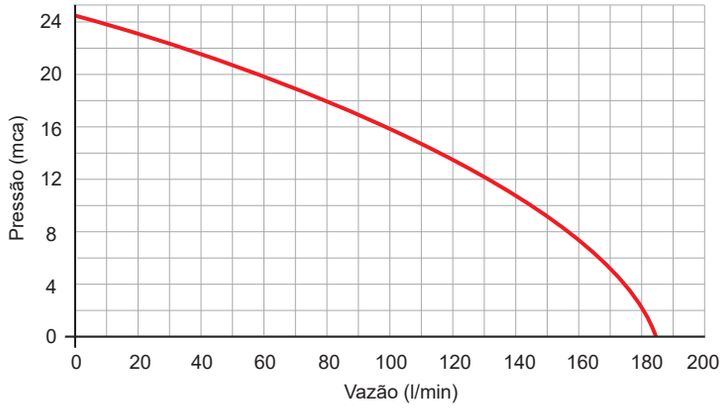

CARACTERÍSTICAS TÉCNICAS

MODELO	POTÊNCIA (CV)	CÓDIGO	TENSÃO (V)	CORRENTE (A)	PRESSÃO MÁX. (mca)	VAZÃO MÁX. (l/min)	CONEXÕES (BSP)		PESO (kg)
							SUC	REC	
TPLI-1-TFR-2PL	1,0	4827	220	5,20	24	180	1.1/4"	1"	12,2
TPLI-1-TC-18		8888			24	180			13,1

DIMENSÕES

TPLI-TC-18

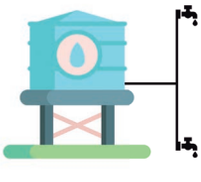

TPLI-TFR

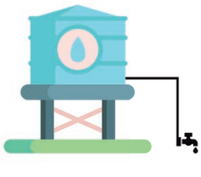

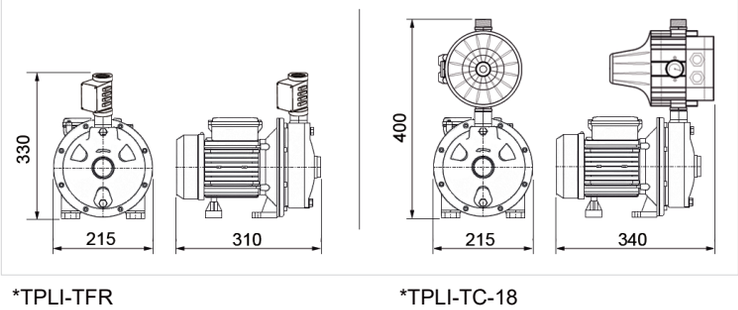

*TPLI-TFR *TPLI-TC-18

- Garantia: 2 anos contra defeito de fabricação.
- A cor do produto pode diferir da cor apresentada no catálogo sem aviso prévio.

Consulte toda linha de acessórios comercializados separadamente.