UBPSN-200 • 0,12CV

UBPSN
Corpo
Polipropileno

- **APLICAÇÕES:**

- Tornos
- Fresadoras
- Furadeiras
- Retíficas
- Serras
- Máquinas para limpeza de peças
- Refrigeração de máquinas em geral etc.

- **CARACTERÍSTICAS MECÂNICAS E ELÉTRICAS:**

- Potência: 0,12 CV – 0,09 kW
- Tensão: Trifásica 220/380/440V
- Rotação: 3.500 RPM
- Frequência: 60 HZ
- Proteção: IP 44
- Corpo: Polipropileno
- Rotor: Nylon
- Voluta: Polipropileno
- Retentor: Buna N
- Eixo: Aço carbono SAE 1045
- Recalque: 3/4” BSP
- Cor: Preta
- Temperatura do líquido: 5°C a 50°C

- **PEÇAS DE REPOSIÇÃO:**

- Corpo
- Rotor
- Voluta
- Retentor
- O'ring da sobretampa
- Anel defletor

GARANTIA: 1 ano contra defeitos de fabricação.
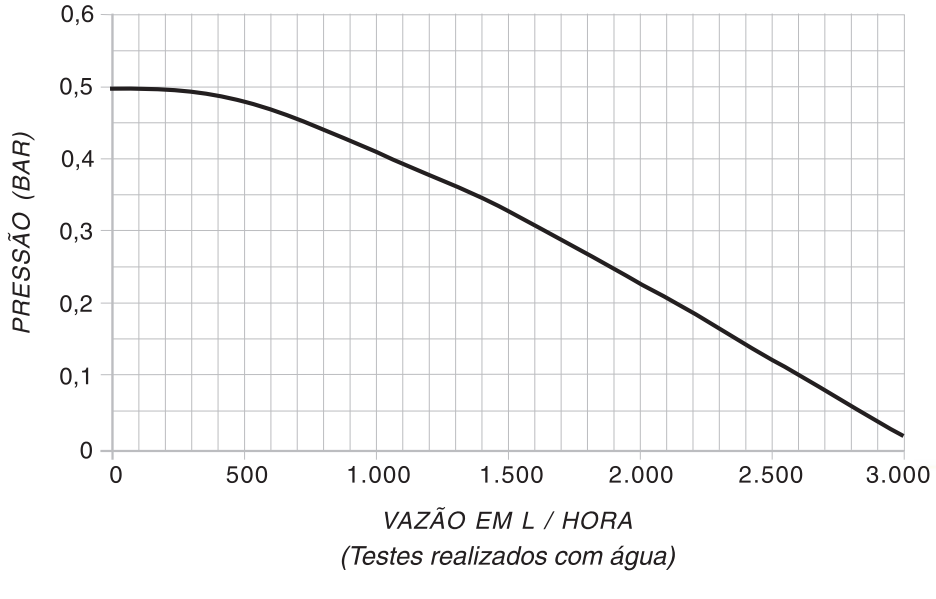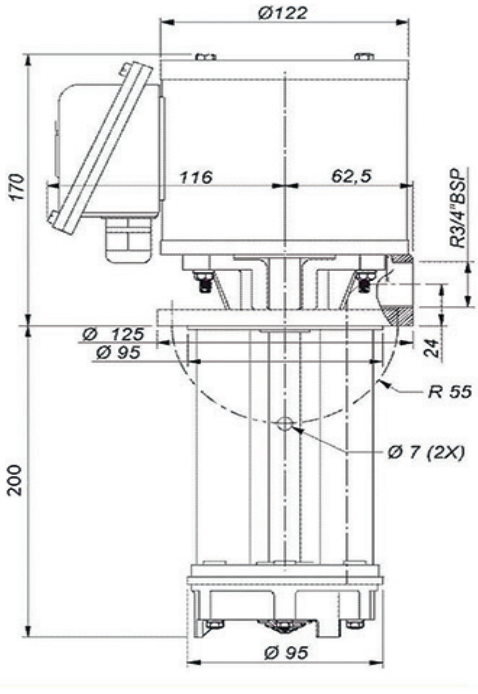
- **DESEMPENHO:**