TP-BAL-TC-18

CARACTERÍSTICAS

- Corpo: Ferro Fundido
- Rotor: Bronze
- Eixo: Aço SAE 1045
- Frequência: 60 Hz
- Motor com proteção: IP 55
- Temperatura da água: 5°C a 40°C
- Temperatura ambiente (local instalação): 0°C a 40°C
- Pressão máx. na sucção: 60 mca

CURVA DE DESEMPENHO

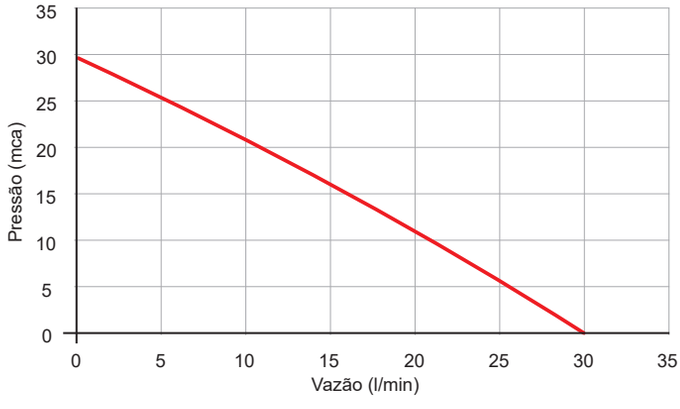

CARACTERÍSTICAS TÉCNICAS

MODELO	POTÊNCIA (CV)	CÓDIGO	TENSÃO (V)	CORRENTE (A)	PRESSÃO MÁX. (mca)	VAZÃO MÁX. (l/min)	CONEXÕES (BSP)		PESO (kg)
							SUC	REC	
TP-BAL-1/2-TC-18	1/2	9087	110 220	5,0 2,5	30	30	1”	1”	5,4

DIMENSÕES

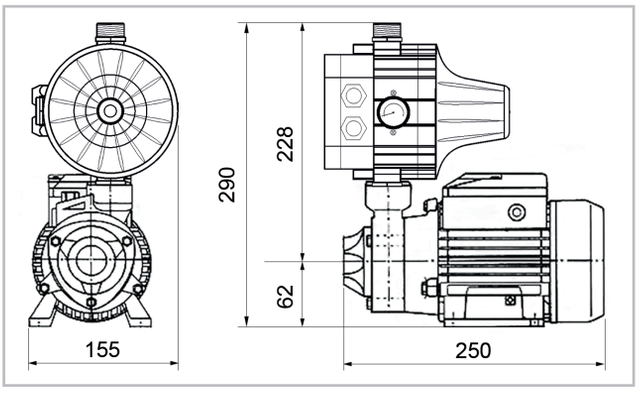

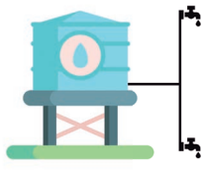

Intermediário fechado
Baixo nível de ruído

- Garantia: 2 anos contra defeito de fabricação.
- A cor do produto pode diferir da cor apresentada no catálogo sem aviso prévio.

Consulte toda linha de acessórios comercializados separadamente.