UB / UBT • 1/2CV

APLICAÇÕES:

UB - 1/2 CV
- Retíficas
- Fresadoras
- Laminadoras
- Furadeiras
- Esmerilhadoras
- Refrigeração de máquinas em geral etc.

UBT - 1/2 CV
- Máquinas flexográficas
- Máquinas para formulários contínuos
- Aplicação de cola para madeira, calçado, papelão etc.

CARACTERÍSTICAS MECÂNICAS E ELÉTRICAS:

- Potência: 1/2 CV (motor IR3)
- Tensão: Trifásica 220/380/440 V
- Rotação: 3.500 RPM
- Frequência: 60 HZ
- Proteção: IP 55
- Corpo: Alumínio (Opcional ferro fundido e bronze)
- Rotor: Tipo aberto em Nylon
- Voluta: Polipropileno (Opcional ferro fundido e bronze)
- Retentor UB-1/2 CV: Buna N (Opcional Viton)
- Retentor UBT-1/2 CV: Viton
- Eixo: Aço carbono SAE 1045
- Recalque: 3/4” BSP
- Cor: Preta
- Temperatura do líquido: 5°C a 50°C

GARANTIA: 1 ano contra defeitos de fabricação.

PEÇAS DE REPOSIÇÃO:

- Corpo
- Rotor
- Voluta
- Retentor
- Bucha de desgaste
- Anel defletor

DESEMPENHO:

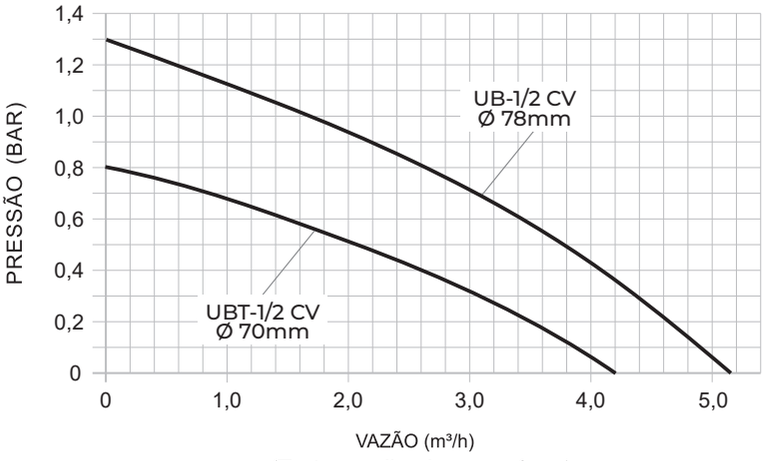

(Testes realizados com água)

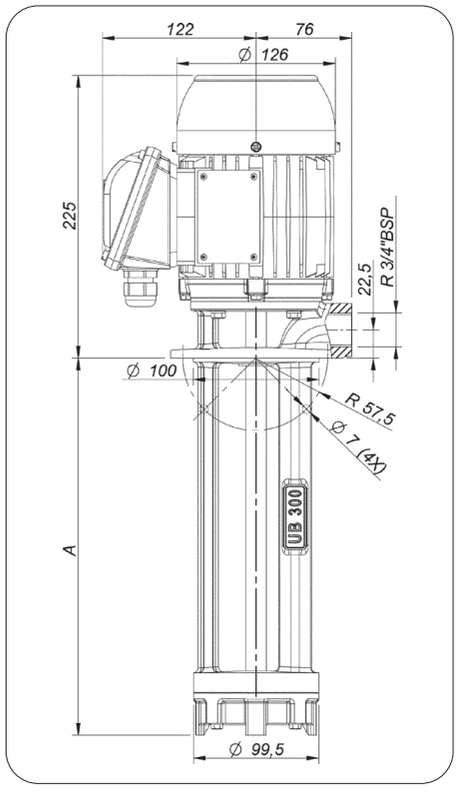

CARACTERÍSTICAS ELÉTRICAS

Potência (CV)	Corrente Máxima (A)		
	220V	380V	440V
1/2	1,99	1,15	1,15

MODELOS:

MODELOS	Cota A (mm)
UB/UBT - 150	150
UB/UBT - 200	200
UB/UBT - 250	250
UB/UBT - 300	300
UB/UBT - 350	350