UBJ • 1,5CV • 2,0CV • 3,0CV • 4,0CV (MULTIESTÁGIOS)

APLICAÇÕES:

- Tornos CNC
- Centros de usinagem
- Furação com broca Tmax
- Furações profundas
- Máquinas especiais

CARACTERÍSTICAS MECÂNICAS E ELÉTRICAS:

- Potência: 1,5 CV - 2,0 CV - 3,0 CV - 4,0 CV (motor IR3)
- Tensão: Trifásica 220/380/440 V
- Rotação: 3.500 RPM
- Frequência: 60 HZ
- Proteção: IP 55
- Corpo: Ferro fundido
- Rotor: Alumínio
- Voluta: Ferro fundido
- Intermediário: Ferro fundido
- Selo mecânico: Carbeto de Silicio e Viton Ø 1"
- Eixo: Aço carbono SAE 1045
- Recalque: 3/4" BSP
- Cor: Preta
- Temperatura do líquido: 5°C a 80°C

IMPORTANTE
O fluido a ser bombeado deve estar limpo e isento de impurezas

GARANTIA: 1 ano contra defeitos de fabricação.

PEÇAS DE REPOSIÇÃO:

- Corpo
- Rotor
- Voluta
- Intermediário
- Guia d'água
- Selo mecânico
- Bucha do selo

DESEMPENHO:

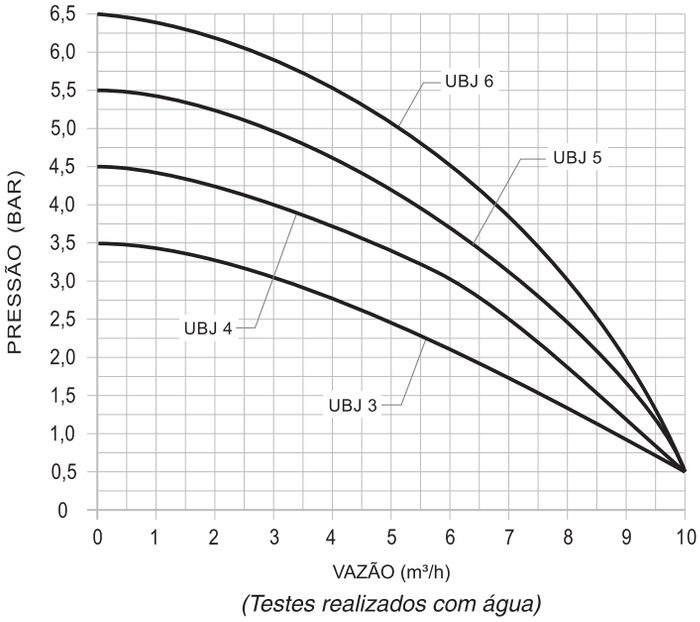

(Testes realizados com água)

MODELOS:
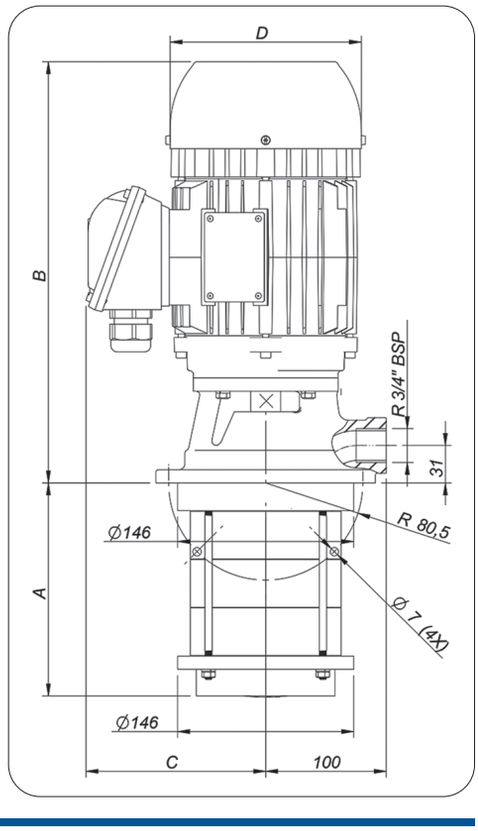
MODELOS	CV	Nº DE ESTÁGIOS	A	B	ØC
UBJ - 3	1,5	3	138	312	164
UBJ - 4	2,0	4	178	312	164
UBJ - 5	3,0	5	218	342	188
UBJ - 6	4,0	6	258	342	188