TEXIUS

UBM • 1/2CV

APLICAÇÕES:

- Máquinas flexográficas
- Máquinas para formulários contínuos
- Aplicação de cola para madeira, calçado, papelão etc.

SISTEMA COMPLETO PARA MONTAGEM NO BALDE DE TINTA

- Flange articulado para apoiar a motobomba no balde
- Dois registros para controle de bombeamento e recirculação da tinta (BY PASS)
- Alça no motor para melhor manuseio do conjunto

CARACTERÍSTICAS MECÂNICAS E ELÉTRICAS:

- Potência: 1/2 CV (motor IR3)
- Tensão: Trifásica 220/380/440 V
- Rotação: 3.400 RPM
- Frequência: 60 HZ
- Proteção: IP 55
- Corpo: Alumínio
- Rotor: Tipo aberto em Nylon
- Voluta: Polipropileno
- Retentor: Viton
- Eixo: Aço carbono SAE 1045
- Recalque: 3/4” BSP
- Cor: Preta
- Temperatura do líquido: 5°C a 50°C

PEÇAS DE REPOSIÇÃO:

- Corpo
- Rotor
- Voluta
- Retentor
- Bucha de desgaste
- Anel defletor
- Kit UBM (flange articulado + 2 registros)

GARANTIA: 1 ano contra defeitos de fabricação.

DESEMPENHO:

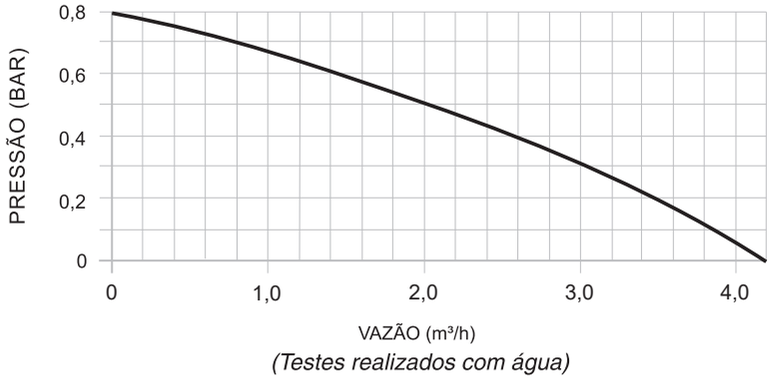

(Testes realizados com água)

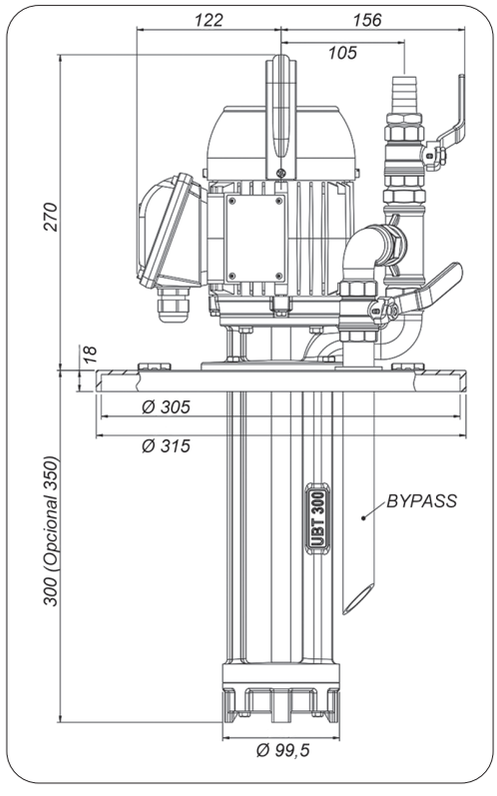

CARACTERÍSTICAS ELÉTRICAS

Potência (CV)	Corrente Máxima (A)		
	220V	380V	440V
1/2	1,99	1,15	1,15