UBD • 3/4CV (DUPLO ESTÁGIO)

APLICAÇÕES:

- Tornos CNC
- Retíficas
- Centros de usinagem
- Furadeiras múltiplas
- Fresadoras
- Brunidoras
- Refrigeração de máquinas em geral

CARACTERÍSTICAS MECÂNICAS E ELÉTRICAS:

- Potência: 3/4 CV (motor IR3)
- Tensão: Trifásica 220/380/440 V
- Rotação: 3.500 RPM
- Frequência: 60 HZ
- Proteção: IP 55
- Corpo: Alumínio (Opcional ferro fundido e bronze)
- Rotor: Tipo aberto em Nylon
- Voluta: Polipropileno (Opcional ferro fundido e bronze)
- Intermediário: Polipropileno (Opcional alumínio, ferro fundido e bronze)
- Retentor: Buna N (Opcional Viton)
- Eixo: Aço carbono SAE 1045
- Recalque: 3/4” BSP
- Cor: Preta
- Temperatura do líquido: 5°C a 50°C

GARANTIA: 1 ano contra defeitos de fabricação.

PEÇAS DE REPOSIÇÃO:

- Corpo
- Rotor
- Voluta
- Intermediário
- Retentor
- Bucha de desgaste
- Anel defletor

DESEMPENHO:

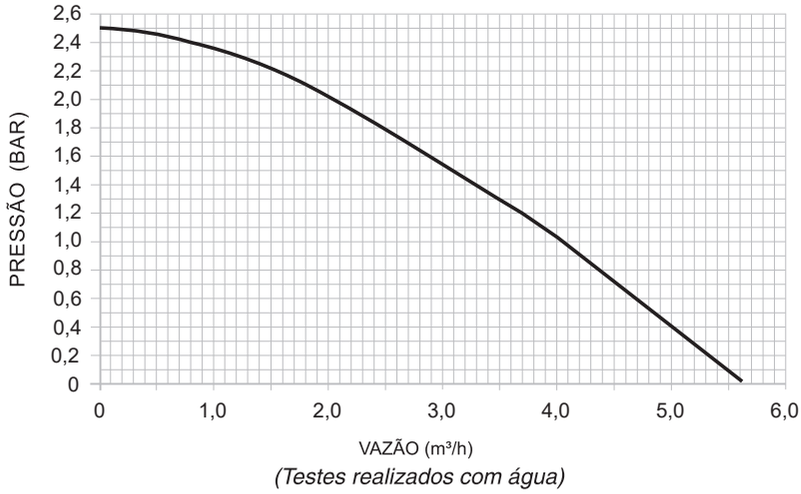

(Testes realizados com água)

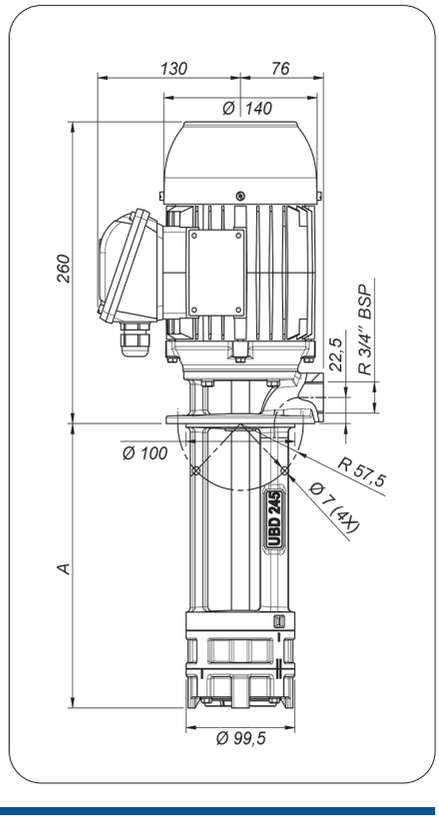

CARACTERÍSTICAS ELÉTRICAS

Potência (CV)	Corrente Máxima (A)		
	220V	380V	440V
3/4	2,82	1,64	1,64

MODELOS:

MODELOS	Cota A (mm)
UBD - 170	170
UBD - 195	195
UBD - 245	245
UBD - 295	295