TPLI-70-TC18

Ideal para Pós-Boiler
Proteção contra falta d'água

Baixo Ruído

Acionamento por pressão

Baixo consumo energético

Garantia de 2 anos

Nova Voluta
Sucção de 1"

TPLI-70-TFR

Proteção contra falta d'água

Baixo Ruído

Acionamento por fluxo

Baixo consumo energético

Garantia de 2 anos

CARACTERÍSTICAS

- Intermediário, voluta, rotor e eixo: Aço Inox AISI 304
- Frequência: 60Hz
- Motor com proteção: IP 55
- Temperatura da água:
  TPLI-70-TFR: 5°C a 40°C
  TPLI-70-TC-18: 5°C a 80°C
- Temperatura ambiente (local instalação): 0°C a 40°C
- Pressão máx. na sucção: 30 mca
- Vazão mínima para acionar: 0,8 l/min (modelo TFR)

CURVA DE DESEMPENHO

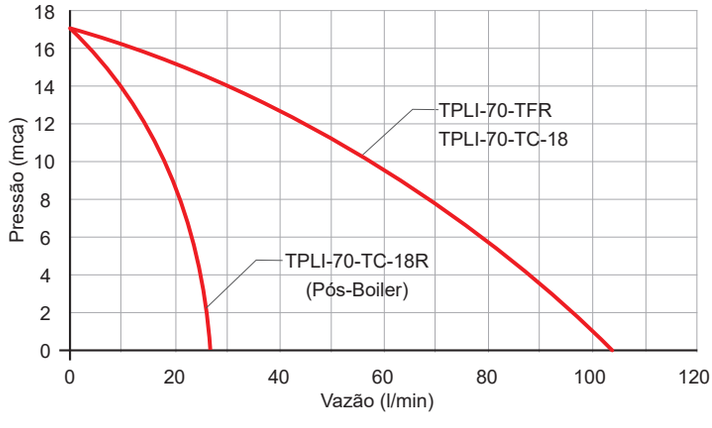

CARACTERÍSTICAS TÉCNICAS

MODELO	POTÊNCIA (CV)	CÓDIGO	TENSÃO (V)	CORRENTE (A)	PRESSÃO MÁX. (mca)	VAZÃO MÁX. (l/min)	CONEXÕES (BSP)		PESO (kg)
							SUC	REC	
TPLI-70-1/2-TFR-2PL	1/2	13032	220	2,4	16,5	103	1"	1"	6,1
TPLI-70-1/2-TC-18		13033	220	2,4	16,5	103	1"	1"	7,2
TPLI-70-1/2-TC-18R		13034	220	2,4	16,5	27	1"	1"	7,2

TPLI-70-TC-18

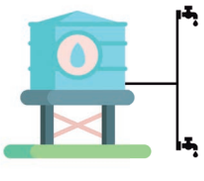

TPLI-70-TFR

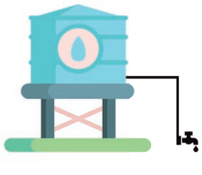

DIMENSÕES

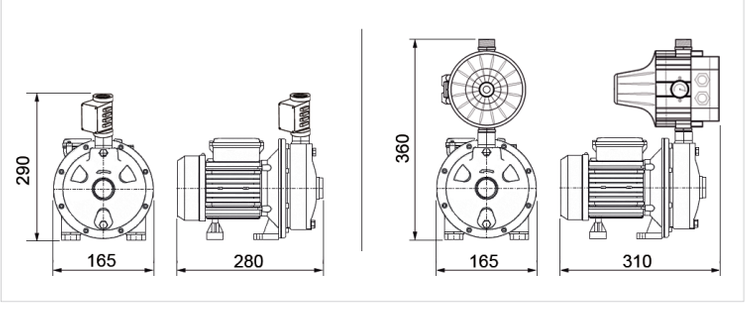

*TPLI-70-TFR

*TPLI-70-TC-18

- Garantia: 2 anos contra defeito de fabricação.
- A cor do produto pode diferir da cor apresentada no catálogo sem aviso prévio.

Consulte toda linha de acessórios comercializados separadamente