TBR • 3/4CV • 1,0CV • 1,5CV

APLICAÇÕES:

- Refrigeração de máquinas onde se exige maior vazão x pressão
- Centros de usinagem
- Máquinas transfer
- Máquinas especiais
- Retíficas em geral

CARACTERÍSTICAS MECÂNICAS E ELÉTRICAS:

- Potência: 3/4 CV - 1,0 CV - 1,5 CV (motor IR3)
- Tensão: Trifásica 220/380/440 V
- Rotação: 3.500 RPM
- Frequência: 60 HZ
- Proteção: IP 55
- Corpo: Alumínio (Opcional ferro fundido e bronze)
- Rotor: Alumínio (Opcional ferro fundido e bronze)
- Voluta: Alumínio (Opcional ferro fundido e bronze)
- Retentor: Buna N (Opcional Viton)
- Eixo: Aço carbono SAE 1045
- Recalque: 1.1/4” BSP
- Cor: Preta
- Temperatura do líquido: 5°C a 50°C

GARANTIA: 1 ano contra defeitos de fabricação.

PEÇAS DE REPOSIÇÃO:

- Corpo
- Rotor
- Voluta
- Retentor vedação da câmara
- Bucha de desgaste
- Defletor aletado

DESEMPENHO:

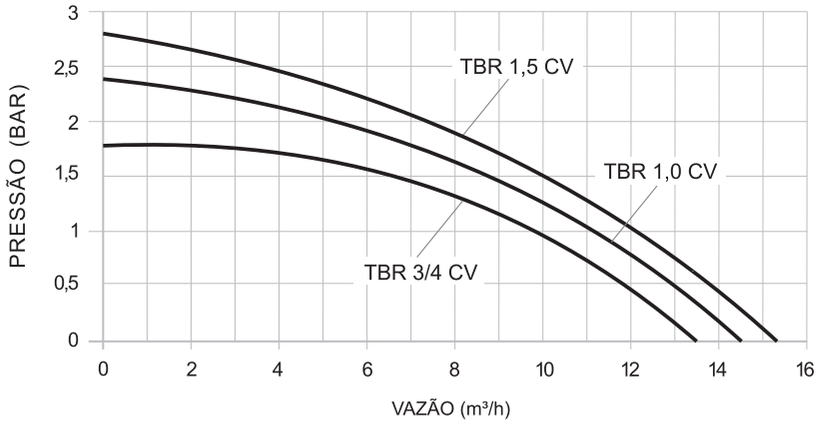

(Testes realizados com água)

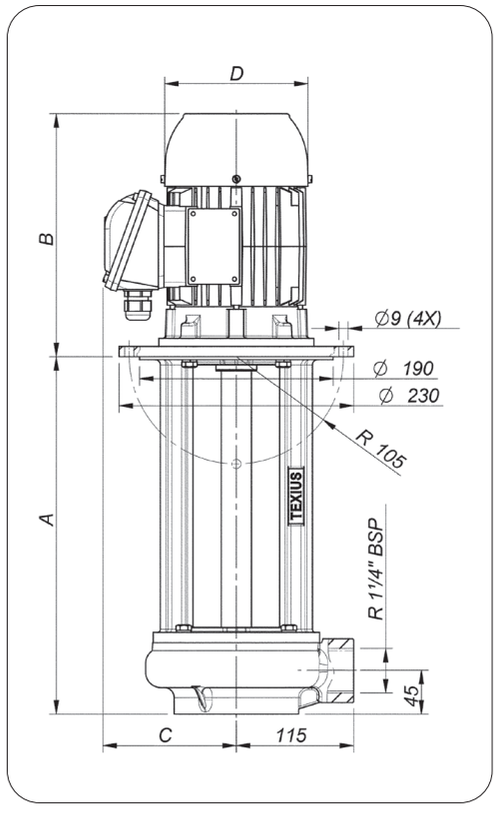

CARACTERÍSTICAS ELÉTRICAS

Potência (CV)	Corrente Máxima (A)		
	220V	380V	440V
3/4	2,82	1,64	1,64
1,0	3,64	2,11	1,82
1,5	5,17	3,0	2,59

MODELOS:

MODELOS	Cota A (mm)
TBR - 180	180
TBR - 250	250
TBR - 300	300
TBR - 350	350
TBR - 400	400

DIMENSÕES:

CV	B	C	D
3/4	238	130	140
1,0	238	130	140
1,5	255	140	150