TBR • 2,0CV • 3,0CV • 4,0CV

APLICAÇÕES:

- Refrigeração de máquinas onde se exige maior vazão x pressão
- Centros de usinagem
- Máquinas transfer
- Máquinas especiais
- Retíficas em geral

CARACTERÍSTICAS MECÂNICAS E ELÉTRICAS:

- Potência: 2,0 CV - 3,0 CV - 4,0 CV (motor IR3)
- Tensão: Trifásica 220/380/440 V
- Rotação: 3.500 RPM
- Frequência: 60 HZ
- Proteção: IP 55
- Corpo: Alumínio (Opcional ferro fundido e bronze)
- Rotor: Alumínio (Opcional ferro fundido e bronze)
- Voluta: Alumínio (Opcional ferro fundido e bronze)
- Retentor: Buna N (Opcional Viton)
- Eixo: Aço carbono SAE 1045
- Recalque: 1.1/4” BSP
- Cor: Preta
- Temperatura do líquido: 5°C a 50°C

GARANTIA: 1 ano contra defeitos de fabricação.

PEÇAS DE REPOSIÇÃO:

- Corpo
- Rotor
- Voluta
- Retentor vedação da câmara
- Bucha de desgaste
- Defletor aletado

DESEMPENHO:

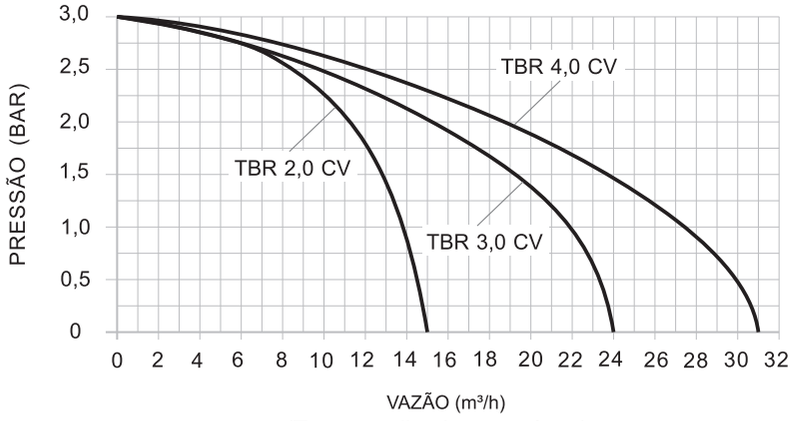

(Testes realizados com água)

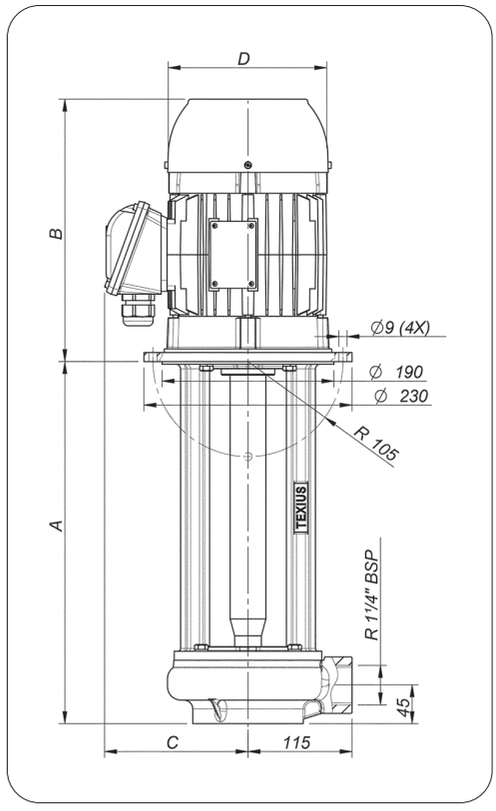

CARACTERÍSTICAS ELÉTRICAS

Potência (CV)	Corrente Máxima (A)		
	220V	380V	440V
2,0	6,78	3,93	3,39
3,0	9,78	5,66	4,89
4,0	10,8	6,25	5,40

MODELOS:

MODELOS	Cota A (mm)
TBR - 180	180
TBR - 250	250
TBR - 300	300
TBR - 350	350
TBR - 400	400

DIMENSÕES:

CV	B	C	D
2,0	268	148	164
3,0	295	159	188
4,0	320	159	188