TBR • 10,0CV • 15,0CV

APLICAÇÕES:

- Refrigeração de máquinas onde se exige grande vazão e pressão elevada
- Centros de usinagem
- Máquinas transfer
- Máquinas especiais
- Retíficas de grande porte

CARACTERÍSTICAS MECÂNICAS E ELÉTRICAS:

- Potência: 10,0 CV - 15,0 CV (motor IR3)
- Tensão: Trifásica 220/380/440 V
- Rotação: 3.500 RPM
- Frequência: 60 HZ
- Proteção: IP 55
- Corpo: Alumínio
- Rotor: Alumínio
- Voluta: Alumínio
- Retentor: Buna N (Opcional Viton)
- Eixo: Aço carbono SAE 1045
- Recalque: 2” BSP
- Cor: Preta
- Temperatura do líquido: 5°C a 50°C

GARANTIA: 1 ano contra defeitos de fabricação.

PEÇAS DE REPOSIÇÃO:

- Corpo
- Rotor
- Voluta
- Retentor
- Defletor aletado
- Bucha de desgaste

DESEMPENHO:

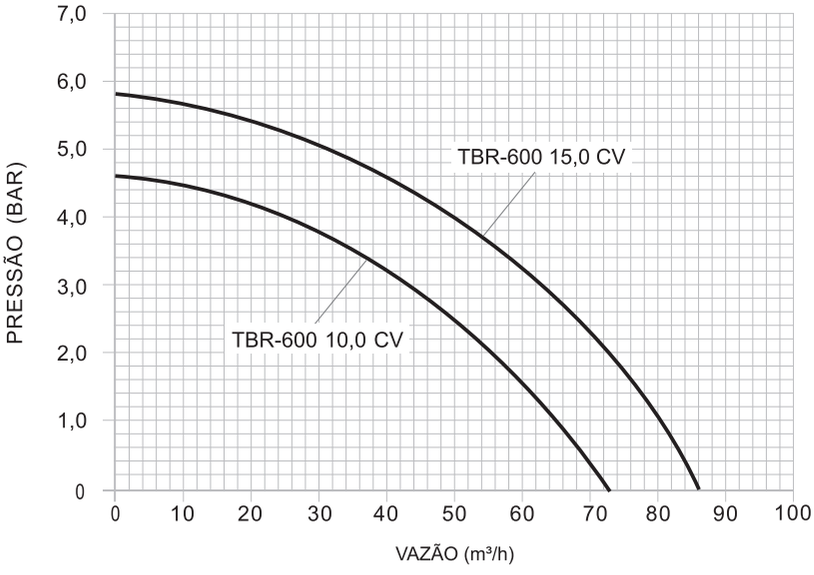

(Testes realizados com água)

CARACTERÍSTICAS ELÉTRICAS

Potência (CV)	Corrente Máxima (A)		
	220V	380V	440V
10,0	31,4	18,1	15,6
15,0	44,3	25,6	22,1

DIMENSÕES:
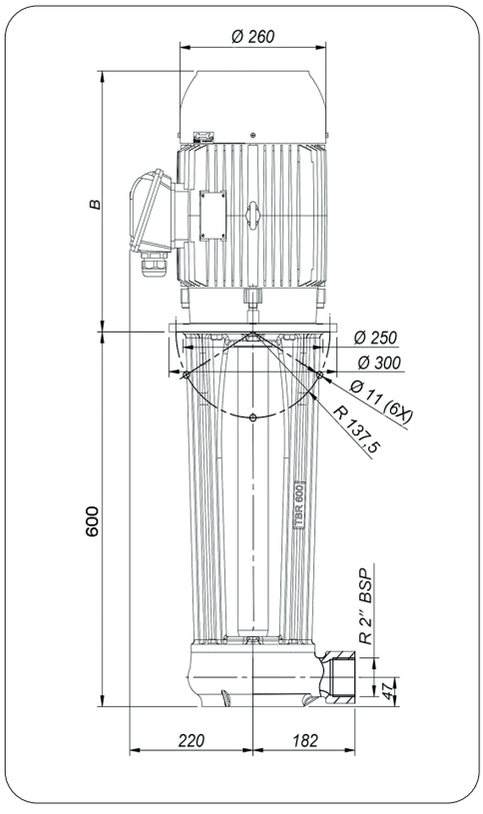
CV	B
10	379
15	417