TBRV • 2,0CV • 3,0CV • 4,0CV • 5,0CV • 7,5CV (VORTEX)

APLICAÇÕES:

- Bombeamento de líquidos sujos com partículas em suspenção de até 10 mm.
- Transferências de líquidos com impurezas diversas para sistemas de filtragem à gravidade, à vácuo, rotativos, aluvião e outros.

CARACTERÍSTICAS MECÂNICAS E ELÉTRICAS:

- Potência: 2,0 CV - 3,0 CV - 4,0 CV - 5,0 CV - 7,5 CV (motor IR3)
- Tensão: Trifásica 220/380/440 V
- Rotação: 3.500 RPM
- Frequência: 60 HZ
- Proteção: IP 55
- Corpo: Alumínio (Opcional ferro fundido)
- Rotor com contra rotor: Ferro fundido (semi aberto) (Opcional Bronze)
- Voluta: Ferro fundido (Opcional Bronze)
- Flange espaçador: Ferro fundido
- Vedação: Hidrodinâmica, não utiliza retentor
- Eixo: Aço carbono SAE 1045
- Recalque: 1.1/2” BSP
- Cor: Preta
- Temperatura do líquido: 5°C a 80°C

GARANTIA: 1 ano contra defeitos de fabricação.

PEÇAS DE REPOSIÇÃO:

- Corpo
- Rotor com contra rotor
- Voluta
- Flange espaçador
- Defletor aletado
- Bucha espaçadora
- Anel o’ring

DESEMPENHO:

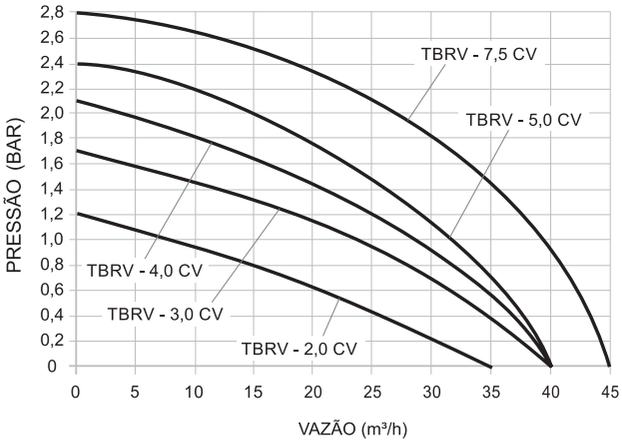

(Testes realizados com água)

PRINCÍPIO DE FUNCIONAMENTO

O sistema de bombeamento tipo VORTEX, trabalha com o rotor recuado em relação a voluta da bomba, assim a sujeira bombeada tem pouco contato com o rotor.

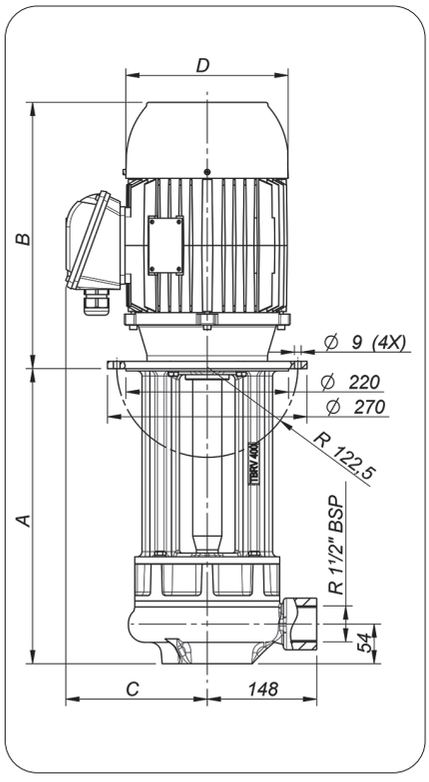

CARACTERÍSTICAS ELÉTRICAS

Potência (CV)	Corrente Máxima (A)		
	220V	380V	440V
2,0	6,78	3,93	3,39
3,0	9,78	5,66	4,89
4,0	10,8	6,25	5,40
5,0	16,0	9,24	7,97
7,5	24,3	14,1	12,2

MODELOS:

MODELOS	Cota A (mm)
TBRV - 300	300
TBRV - 350	350
TBRV - 400	400
TBRV - 450	450
TBRV - 500	500*
TBRV - 550	550*

DIMENSÕES:

CV	B	C	D
2,0	268	148	164
3,0	295	159	188
4,0	320	159	188
5,0	326	169	198
7,5	361	192	220

***Os comprimentos de 500mm e 550mm estão disponíveis somente para os motores de 5,0 CV e 7,5 CV**