UBS • 1,5CV • 2,0CV • 3,0CV • 4,0CV (MULTIESTÁGIOS)

APLICAÇÕES:

- Tornos CNC
- Centros de usinagem
- Dressagem de rebolos para retífica
- Furação com broca Tmax
- Furações profundas, onde é necessária alta pressão
- Máquinas especiais

CARACTERÍSTICAS MECÂNICAS E ELÉTRICAS:

- Potência: 1,5 CV - 2,0 CV - 3,0 CV - 4,0 CV (motor IR3)
- Tensão: Trifásica 220/380/440 V
- Rotação: 3.500 RPM
- Frequência: 60 HZ
- Proteção: IP 55
- Corpo: Ferro fundido
- Rotor: Bronze
- Voluta: Ferro fundido
- Difusor: Ferro fundido
- Retentor: Buna N (Opcional Viton)
- Selo mecânico: Buna N Ø 1" Tipo 21 (Opcional Viton)
- Eixo: Aço carbono SAE 1045
- Recalque: 3/4" BSP
- Cor: Preta
- Temperatura do líquido: 5°C a 50°C

GARANTIA: 1 ano contra defeitos de fabricação.

PEÇAS DE REPOSIÇÃO:

- Corpo
- Rotor
- Voluta
- Difusor
- Selo mecânico
- Retentor de vedação
- Retentor defletor
- Bucha espaçadora
- Bucha do selo

DESEMPENHO:

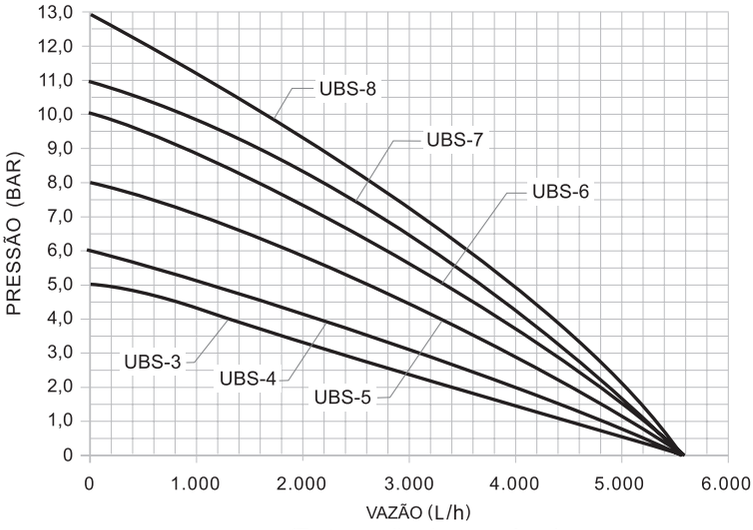

(Testes realizados com água)

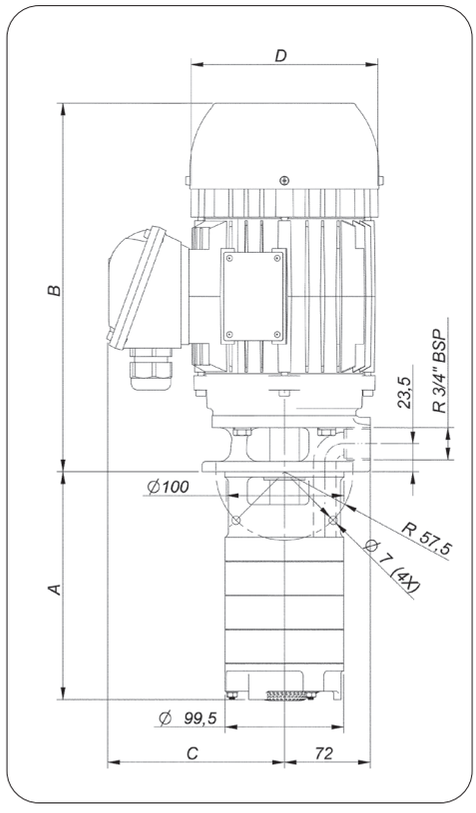

CARACTERÍSTICAS ELÉTRICAS

Potência (CV)	Corrente Máxima (A)		
	220V	380V	440V
1,5	5,17	3,0	2,59
2,0	6,78	3,93	3,39
3,0	9,78	5,66	4,89
4,0	10,8	6,25	5,40

O fluido a ser bombeado deve estar limpo e isento de impurezas

MODELOS:

MODELOS	CV	Nº DE ESTÁGIOS	A	B	C	D
UBS - 3	1,5	3	163	248	164	142
UBS - 4	2,0	4	192	309	164	142
UBS - 5	3,0	5	221	331	184	147
UBS - 6	3,0	6	249	331	184	147
UBS - 7	4,0	7	278	356	184	147
UBS - 8	4,0	8	307	356	184	147