SMART 300 • 1/2CV

Motor de ímãs permanentes com inversor de frequência

Silenciosa
Acionamento por pressão
Função Antigelo
Inversor de Frequência
Motor de Ímãs Permanentes
Proteção contra falta de água
Proteção Antitravamento
Pressão Constante

60% de Economia de **Energia**

CARACTERÍSTICAS

- Voluta: Plástico reforçado com fibra de vidro
- Rotor: Plástico de alta dureza
- Eixo: Aço Inox AISI 304
- Frequência: 50/60Hz
- Rotação máxima: 3000 RPM
- Motor com proteção: IP 54
- Temperatura máxima do fluido: 80°C
- Temperatura ambiente (local instalação): 0°C a 40°C
- Pressão máx. na sucção: 30 mca
- Pressão de operação: de 10 a 20 mca
- Pressão de calibragem do vaso de expansão: 10 a 16 PSI

CURVA DE DESEMPENHO

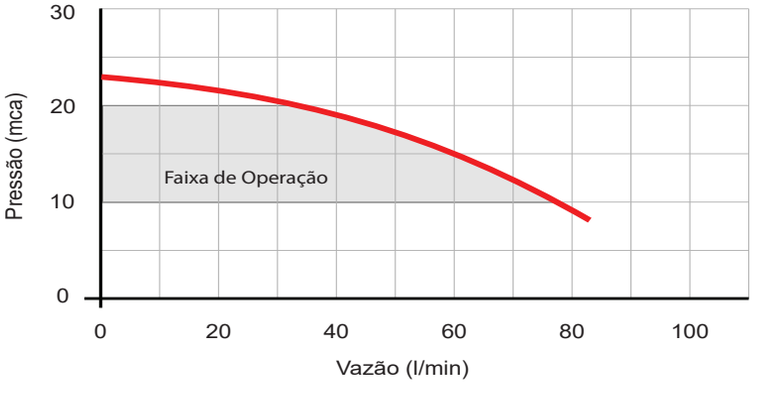

UTILIZAÇÃO

- Pressurização de toda residência
- Alimenta simultaneamente 4 chuveiros de 15 l/min com pressão de 15 mca
- Pode ser utilizado no pós-boiler em nível com tubo pescador

CARACTERÍSTICAS TÉCNICAS

MODELO	POTÊNCIA (CV)	CÓDIGO	TENSÃO (V)	CORRENTE (A)	PRESSÃO MÁX. (mca)	VAZÃO MÁX. (l/min)	CONEXÕES (BSP)		PESO (kg)
							SUC	REC	
SMART-300	1/2	11902	220	4,11	23	83	1”	1”	5,8

DIMENSÕES

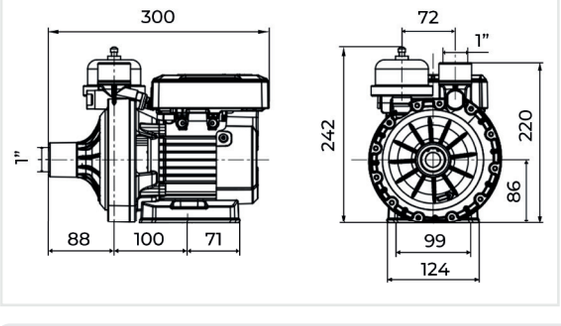

UTILIZE FLEXÍVEIS TEXIUS NA INSTALAÇÃO

- Garantia: 2 anos contra defeito de fabricação.
- A cor do produto pode diferir da cor apresentada no catálogo sem aviso prévio.

Consulte toda linha de acessórios comercializados separadamente.