UBPSN-200 • 0,12CV

UBPSN
Corpo
Polipropileno

APLICAÇÕES:

- Tornos
- Fresadoras
- Furadeiras
- Retíficas
- Serras
- Máquinas para limpeza de peças
- Refrigeração de máquinas em geral etc.

CARACTERÍSTICAS MECÂNICAS E ELÉTRICAS:

- Potência: 0,12 CV – 0,09 kW
- Tensão: Trifásica 220/380/440V
- Rotação: 3.500 RPM
- Frequência: 60 HZ
- Proteção: IP 44
- Corpo: Polipropileno
- Rotor: Nylon
- Voluta: Polipropileno
- Retentor: Buna N
- Eixo: Aço carbono SAE 1045
- Recalque: 3/4” BSP
- Cor: Preta
- Temperatura do líquido: 5°C a 50°C

GARANTIA: 1 ano contra defeitos de fabricação.

DESEMPENHO:

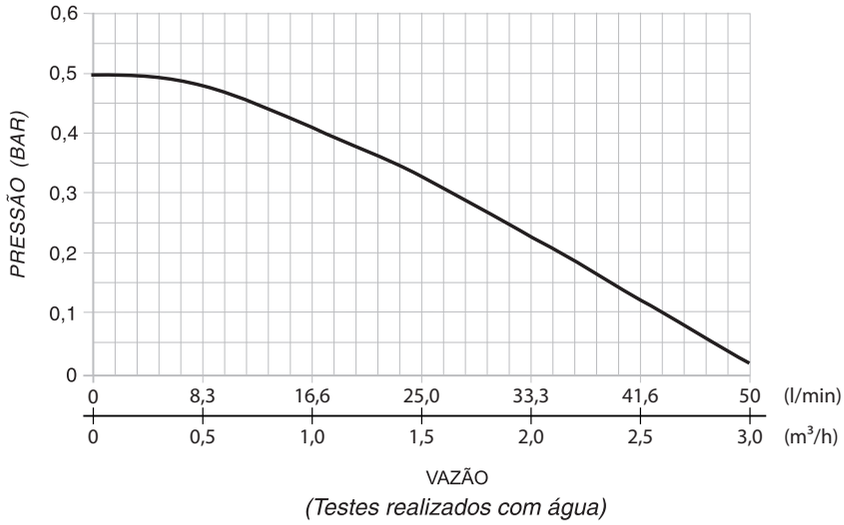

(Testes realizados com água)

PEÇAS DE REPOSIÇÃO:

- Corpo
- Rotor
- Voluta
- Retentor (Opcional Viton)
- O'ring da sobretampa
- Anel defletor

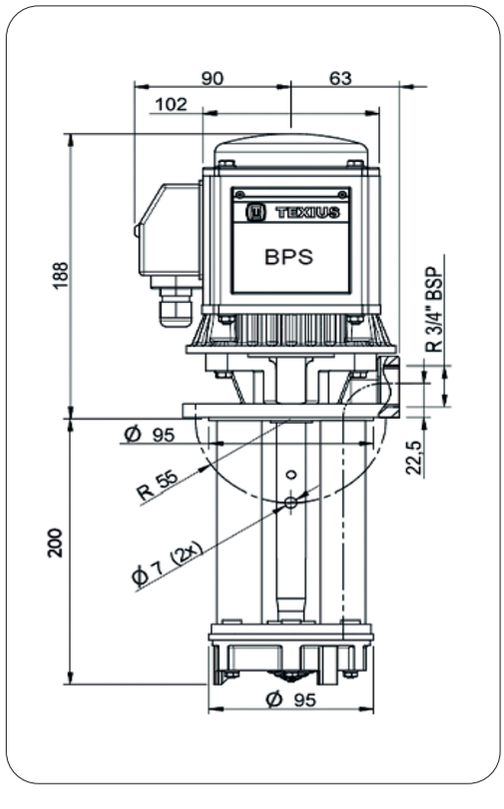

CARACTERÍSTICAS ELÉTRICAS

Potência (CV)	Corrente Máxima (A)		
	220V	380V	440V
0,12	0,53	0,31	0,36