TEXIUS

CATÁLOGO TÉCNICO DE PRODUTOS

Bombas de Imersão
Separadores Magnéticos
Filtros a Gravidade

TEXIUS

Soluções completas em bombeamento de alta tecnologia.

Fundada em 1988, com sede em Porto Alegre, a Texius vem desenvolvendo com tecnologia própria, uma gama de produtos para aplicações nas áreas industriais e construção civil.

Através de modernas técnicas de engenharia no desenvolvimento e manufatura de seus produtos tem se destacado nos mercados onde atua.

Em 2005 foi criada a Texius Comercial como nova unidade de negócios voltada especificamente ao mercado de conforto residencial, onde além dos produtos de fabricação própria também são oferecidos ao mercado, através de distribuição e/ou importação, produtos de alto nível de qualidade que complementam nossa linha, no sentido de sempre oferecer soluções completas ao mercado.

MISSÃO

Garantir os melhores serviços e soluções em bombeamento, com alta tecnologia, qualidade e relacionamentos de confiança, atendendo interesses de clientes, colaboradores e fornecedores.

VISÃO

Ser reconhecida pelas melhores soluções com a melhor tecnologia e conquistar a excelência no atendimento e relacionamento com o cliente.

VALORES

Ética, empreendedorismo, lealdade, transparência, compromisso com resultados e responsabilidade.

BP / BPS • 0,12CV

BP
Corpo
Alumínio

BPS
Corpo
Polipropileno

APLICAÇÕES:

- Tornos
- Fresadoras
- Furadeiras
- Retíficas
- Serras
- Máquinas para limpeza de peças
- Refrigeração de máquinas em geral etc.

PEÇAS DE REPOSIÇÃO:

- Corpo
- Rotor
- Voluta
- Retentor
- O'ring da sobretampa (BPS)
- Anel defletor

GARANTIA: 1 ano contra defeitos de fabricação.

DESEMPENHO:

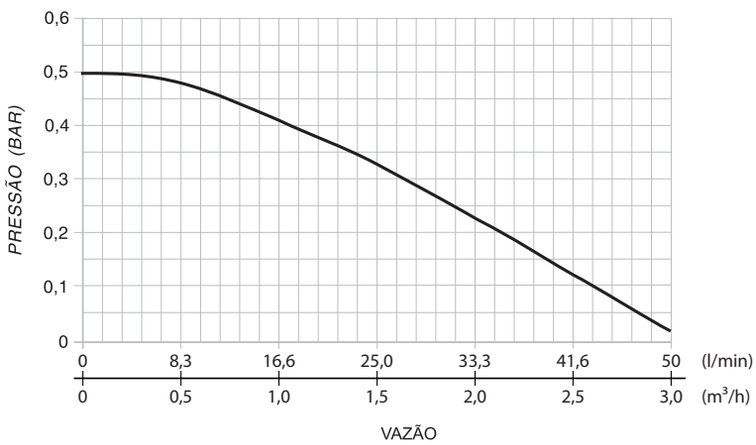

(Testes realizados com água)

CARACTERÍSTICAS MECÂNICAS E ELÉTRICAS:

- Potência: 0,12 CV – 0,09 kW
- Tensão:
  - **BP**: Trifásica 220/380 V ou 440 V
    Monofásica 220 V
  - **BPS**: Trifásica 220/380 V ou 440 V
    Monofásica 220 V
- Rotação: 3.500 RPM
- Frequência: 60 HZ
- Proteção: IP 44
- Corpo: Alumínio (Opcional Bronze) - BP
  Polipropileno - BPS
- Rotor: Nylon
- Voluta: Polipropileno (Opcional Alumínio - BP)
- Retentor: Buna N (Opcional Viton)
- Eixo: Aço carbono SAE 1045
- Recalque: 3/4" BSP
- Temperatura do líquido: 5°C a 50°C

CARACTERÍSTICAS ELÉTRICAS

Corrente Máxima (A)			
Mono.	Trif.		
220V	220V	380V	440V
0,9	0,9	0,52	0,40

MODELOS:

MODELOS	Cota A (mm)
BP/BPS - 100	100
BP/BPS - 150	150
BP/BPS - 175	175
BP/BPS - 200	200
BP/BPS - 300	300

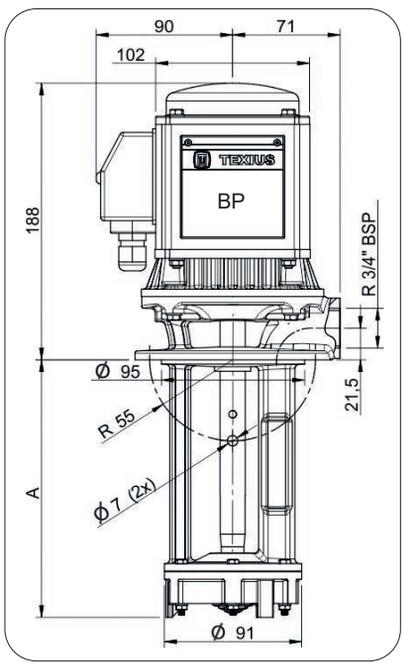

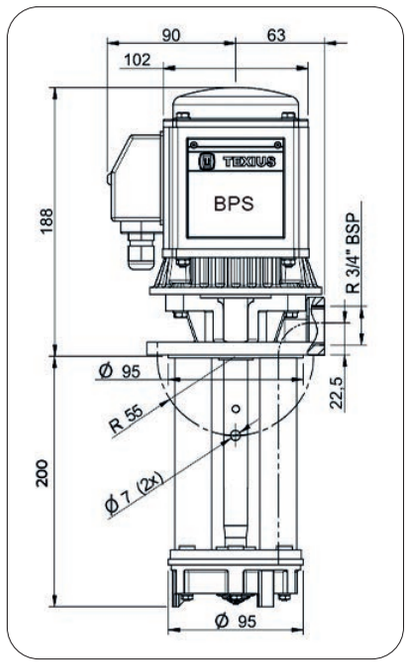

UBPSN-200 • 0,12CV

UBPSN
Corpo
Polipropileno

- **APLICAÇÕES:**
- Tornos
- Fresadoras
- Furadeiras
- Retíficas
- Serras
- Máquinas para limpeza de peças
- Refrigeração de máquinas em geral etc.

- **CARACTERÍSTICAS MECÂNICAS E ELÉTRICAS:**
- Potência: 0,12 CV – 0,09 kW
- Tensão: Trifásica 220/380/440V
- Rotação: 3.500 RPM
- Frequência: 60 HZ
- Proteção: IP 44
- Corpo: Polipropileno
- Rotor: Nylon
- Voluta: Polipropileno
- Retentor: Buna N
- Eixo: Aço carbono SAE 1045
- Recalque: 3/4” BSP
- Cor: Preta
- Temperatura do líquido: 5°C a 50°C

GARANTIA: 1 ano contra defeitos de fabricação.

- **DESEMPENHO:**

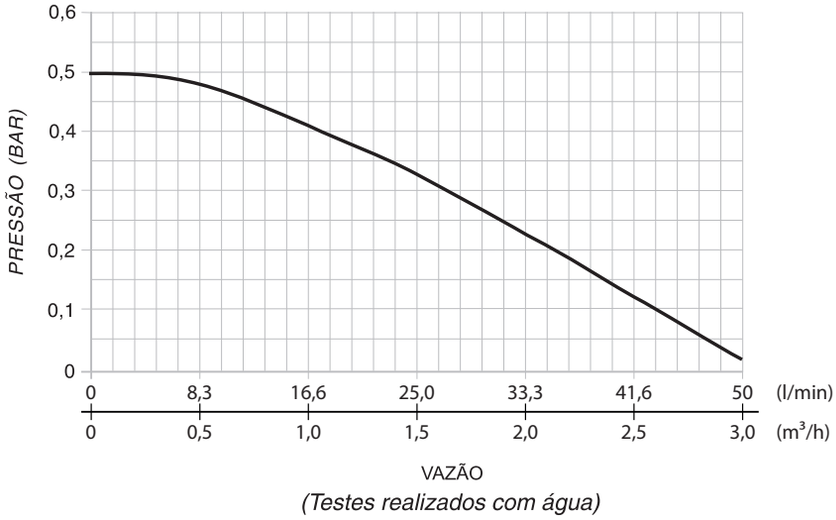

(Testes realizados com água)

- **PEÇAS DE REPOSIÇÃO:**
- Corpo
- Rotor
- Voluta
- Retentor (Opcional Viton)
- O'ring da sobretampa
- Anel defletor

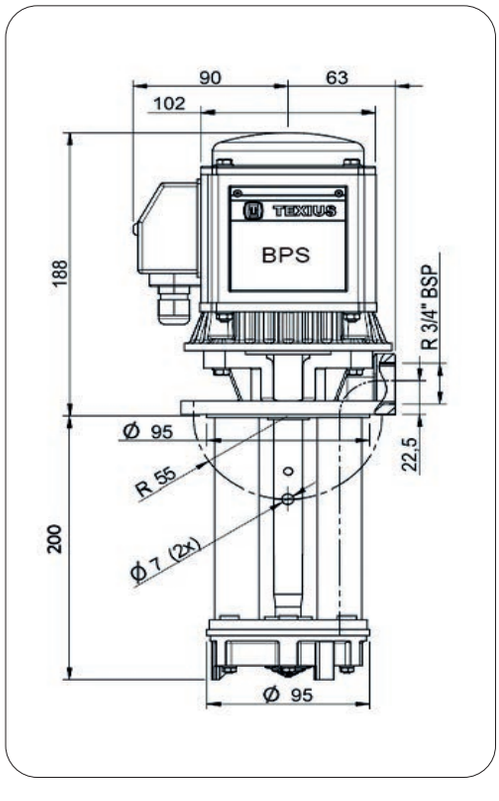

- **CARACTERÍSTICAS ELÉTRICAS**

Potência (CV)	Corrente Máxima (A)		
	220V	380V	440V
0,12	0,53	0,31	0,36

TBPS-150 • 0,12CV

Corpo
Polipropileno

APLICAÇÕES:

- Tornos
- Fresadoras
- Furadeiras
- Retíficas
- Serras
- Máquinas para limpeza de peças
- Refrigeração de máquinas em geral etc.

CARACTERÍSTICAS MECÂNICAS E ELÉTRICAS:

- Potência: 0,12 CV – 0,09 kW
- Tensão: Trifásica 220/380 V ou 440 V
  Monofásica 220 V
- Rotação: 3.500 RPM
- Frequência: 60 HZ
- Proteção: IP 44
- Corpo: Polipropileno
- Rotor: Nylon
- Voluta: Polipropileno
- Retentor: Buna N
- Eixo: Aço carbono SAE 1045
- Recalque: 1/2” BSP
- Cor: Preta
- Temperatura do líquido: 5°C a 50°C

GARANTIA: 1 ano contra defeitos de fabricação.

DESEMPENHO:

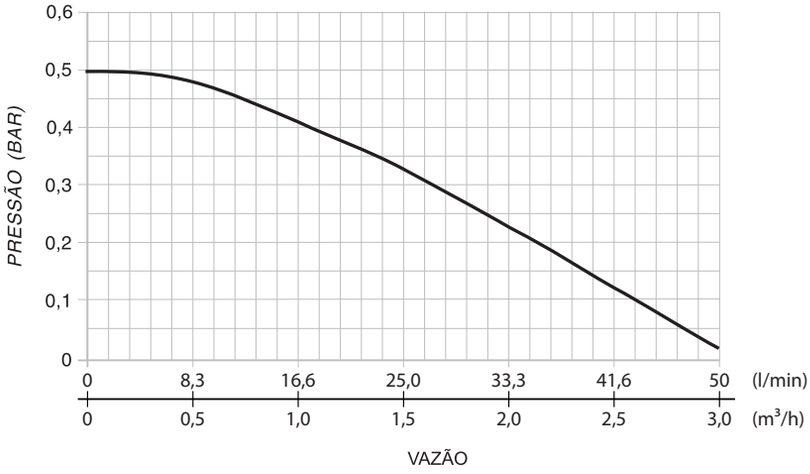

(Testes realizados com água)

PEÇAS DE REPOSIÇÃO:

- Corpo
- Rotor
- Voluta

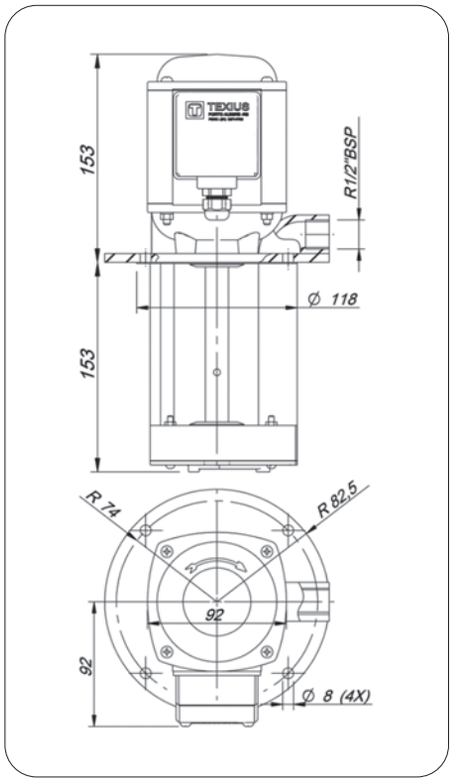

CARACTERÍSTICAS ELÉTRICAS

Corrente Máxima (A)			
Mono.	Trif.		
220V	220V	380V	440V
0,9	0,9	0,52	0,40

UB / UBT • 1/2CV

APLICAÇÕES:

UB - 1/2 CV
- Retíficas
- Fresadoras
- Laminadoras
- Furadeiras
- Esmerilhadoras
- Refrigeração de máquinas em geral etc.

UBT - 1/2 CV
- Máquinas flexográficas
- Máquinas para formulários contínuos
- Aplicação de cola para madeira, calçado, papelão etc.

CARACTERÍSTICAS MECÂNICAS E ELÉTRICAS:

- Potência: 1/2 CV (motor IR3)
- Tensão: Trifásica 220/380/440 V
- Rotação: 3.500 RPM
- Frequência: 60 HZ
- Proteção: IP 55
- Corpo: Alumínio (Opcional ferro fundido e bronze)
- Rotor: Tipo aberto em Nylon
- Voluta: Polipropileno (Opcional ferro fundido e bronze)
- Retentor UB-1/2 CV: Buna N (Opcional Viton)
- Retentor UBT-1/2 CV: Viton
- Eixo: Aço carbono SAE 1045
- Recalque: 3/4” BSP
- Cor: Preta
- Temperatura do líquido: 5°C a 50°C

GARANTIA: 1 ano contra defeitos de fabricação.

PEÇAS DE REPOSIÇÃO:

- Corpo
- Rotor
- Voluta
- Retentor
- Bucha de desgaste
- Anel defletor

DESEMPENHO:

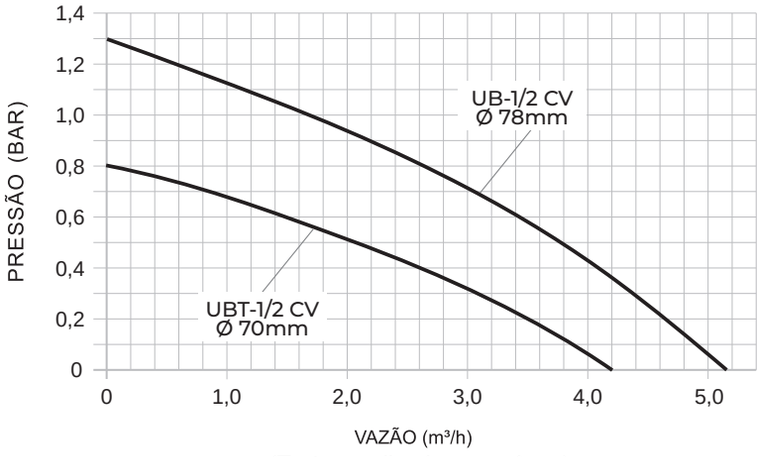

(Testes realizados com água)

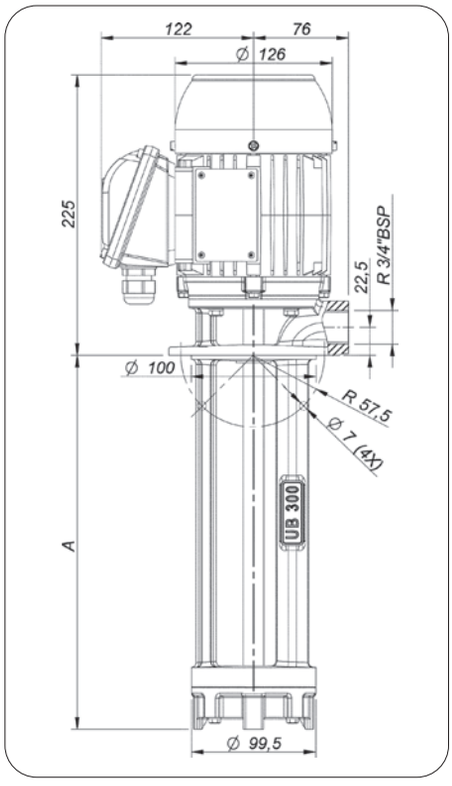

CARACTERÍSTICAS ELÉTRICAS

Potência (CV)	Corrente Máxima (A)		
	220V	380V	440V
1/2	1,99	1,15	1,15

MODELOS:

MODELOS	Cota A (mm)
UB/UBT - 150	150
UB/UBT - 200	200
UB/UBT - 250	250
UB/UBT - 300	300
UB/UBT - 350	350

UBM • 1/2CV

APLICAÇÕES:

- Máquinas flexográficas
- Máquinas para formulários contínuos
- Aplicação de cola para madeira, calçado, papelão etc.

SISTEMA COMPLETO PARA MONTAGEM NO BALDE DE TINTA

- Flange articulado para apoiar a motobomba no balde
- Dois registros para controle de bombeamento e recirculação da tinta (BY PASS)
- Alça no motor para melhor manuseio do conjunto

CARACTERÍSTICAS MECÂNICAS E ELÉTRICAS:

- Potência: 1/2 CV (motor IR3)
- Tensão: Trifásica 220/380/440 V
- Rotação: 3.400 RPM
- Frequência: 60 HZ
- Proteção: IP 55
- Corpo: Alumínio
- Rotor: Tipo aberto em Nylon
- Voluta: Polipropileno
- Retentor: Viton
- Eixo: Aço carbono SAE 1045
- Recalque: 3/4” BSP
- Cor: Preta
- Temperatura do líquido: 5°C a 50°C

GARANTIA: 1 ano contra defeitos de fabricação.

PEÇAS DE REPOSIÇÃO:

- Corpo
- Rotor
- Voluta
- Retentor
- Bucha de desgaste
- Anel defletor
- Kit UBM (flange articulado + 2 registros)

DESEMPENHO:

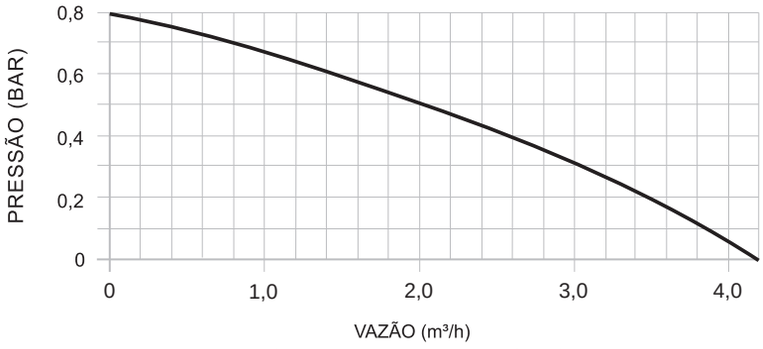

(Testes realizados com água)

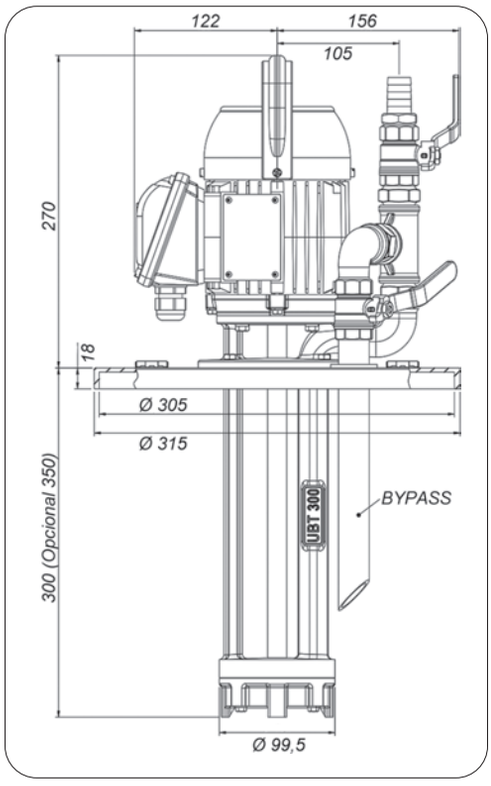

CARACTERÍSTICAS ELÉTRICAS

Potência (CV)	Corrente Máxima (A)		
	220V	380V	440V
1/2	1,99	1,15	1,15

UBD • 3/4CV (DUPLO ESTÁGIO)

APLICAÇÕES:

- Tornos CNC
- Retíficas
- Centros de usinagem
- Furadeiras múltiplas
- Fresadoras
- Brunidoras
- Refrigeração de máquinas em geral

CARACTERÍSTICAS MECÂNICAS E ELÉTRICAS:

- Potência: 3/4 CV (motor IR3)
- Tensão: Trifásica 220/380/440 V
- Rotação: 3.500 RPM
- Frequência: 60 HZ
- Proteção: IP 55
- Corpo: Alumínio (Opcional ferro fundido e bronze)
- Rotor: Tipo aberto em Nylon
- Voluta: Polipropileno (Opcional ferro fundido e bronze)
- Intermediário: Polipropileno (Opcional alumínio, ferro fundido e bronze)
- Retentor: Buna N (Opcional Viton)
- Eixo: Aço carbono SAE 1045
- Recalque: 3/4” BSP
- Cor: Preta
- Temperatura do líquido: 5°C a 50°C

GARANTIA: 1 ano contra defeitos de fabricação.

PEÇAS DE REPOSIÇÃO:

- Corpo
- Rotor
- Voluta
- Intermediário
- Retentor
- Bucha de desgaste
- Anel defletor

DESEMPENHO:

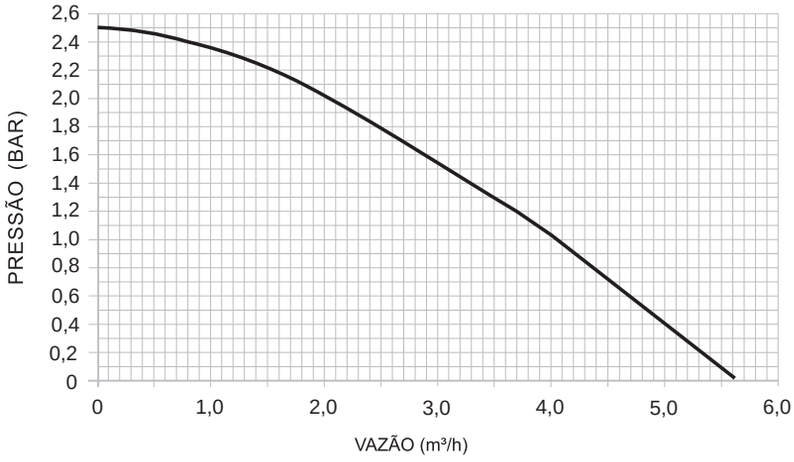

(Testes realizados com água)

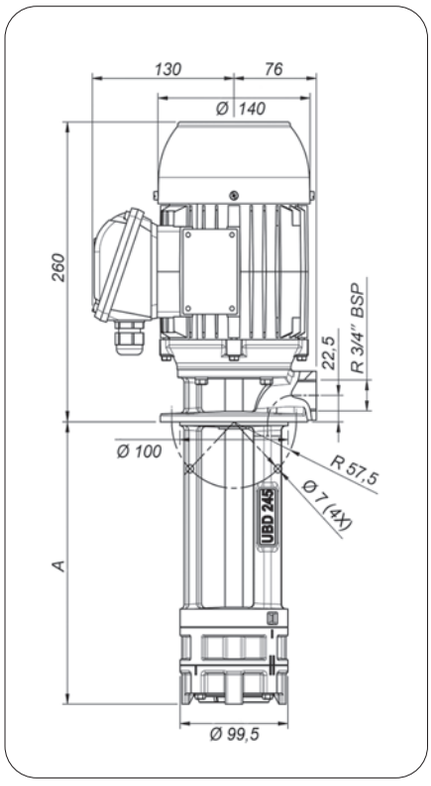

CARACTERÍSTICAS ELÉTRICAS

Potência (CV)	Corrente Máxima (A)		
	220V	380V	440V
3/4	2,82	1,64	1,64

MODELOS:

MODELOS	Cota A (mm)
UBD - 170	170
UBD - 195	195
UBD - 245	245
UBD - 295	295

UBVN • 1,5CV

APLICAÇÕES:

- Retíficas
- Lixadeiras
- Esmerilhadeiras
- Centros de usinagem
- Furadeiras múltiplas
- Refrigeração de máquinas em geral

CARACTERÍSTICAS MECÂNICAS E ELÉTRICAS:

- Potência: 1,5 CV (motor IR3)
- Tensão: Trifásica 220/380/440 V
- Rotação: 3.500 RPM
- Frequência: 60 HZ
- Proteção: IP 55
- Corpo: Alumínio (Opcional ferro fundido e bronze)
- Rotor: Tipo aberto em ferro fundido
- Voluta: Alumínio (Opcional ferro fundido e bronze)
- Retentor: Buna N (Opcional Viton)
- Eixo: Aço carbono SAE 1045
- Recalque: 1.1/4” BSP
- Cor: Preta
- Temperatura do líquido: 5°C a 50°C

GARANTIA: 1 ano contra defeitos de fabricação.

PEÇAS DE REPOSIÇÃO:

- Corpo
- Rotor
- Voluta
- Retentor
- Bucha de desgaste
- Anel defletor

DESEMPENHO:

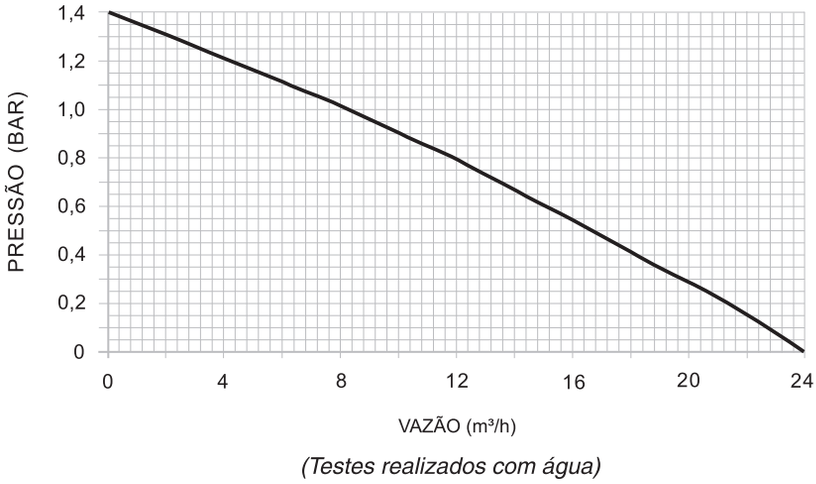

(Testes realizados com água)

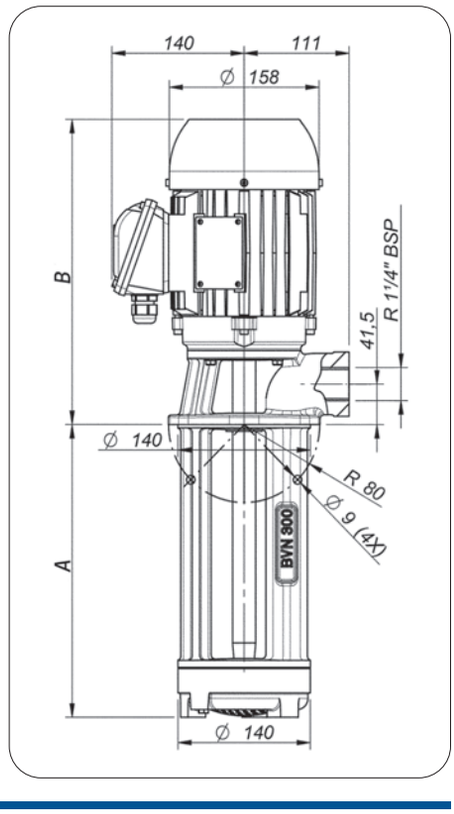

CARACTERÍSTICAS ELÉTRICAS

Potência (CV)	Corrente Máxima (A)		
	220V	380V	440V
1,5	5,17	3,0	2,59

MODELOS:

MODELOS	A	B
UBVN - 200 - 1,5	200	316
UBVN - 300 - 1,5	300	316
UBVN - 400 - 1,5	400	319

TBR • 3/4CV • 1,0CV • 1,5CV

APLICAÇÕES:

- Refrigeração de máquinas onde se exige maior vazão x pressão
- Centros de usinagem
- Máquinas transfer
- Máquinas especiais
- Retíficas em geral

CARACTERÍSTICAS MECÂNICAS E ELÉTRICAS:

- Potência: 3/4 CV - 1,0 CV - 1,5 CV (motor IR3)
- Tensão: Trifásica 220/380/440 V
- Rotação: 3.500 RPM
- Frequência: 60 HZ
- Proteção: IP 55
- Corpo: Alumínio (Opcional ferro fundido e bronze)
- Rotor: Alumínio (Opcional ferro fundido e bronze)
- Voluta: Alumínio (Opcional ferro fundido e bronze)
- Retentor: Buna N (Opcional Viton)
- Eixo: Aço carbono SAE 1045
- Recalque: 1.1/4” BSP
- Cor: Preta
- Temperatura do líquido: 5°C a 50°C

GARANTIA: 1 ano contra defeitos de fabricação.

PEÇAS DE REPOSIÇÃO:

- Corpo
- Rotor
- Voluta
- Retentor vedação da câmara
- Bucha de desgaste
- Defletor aletado

DESEMPENHO:

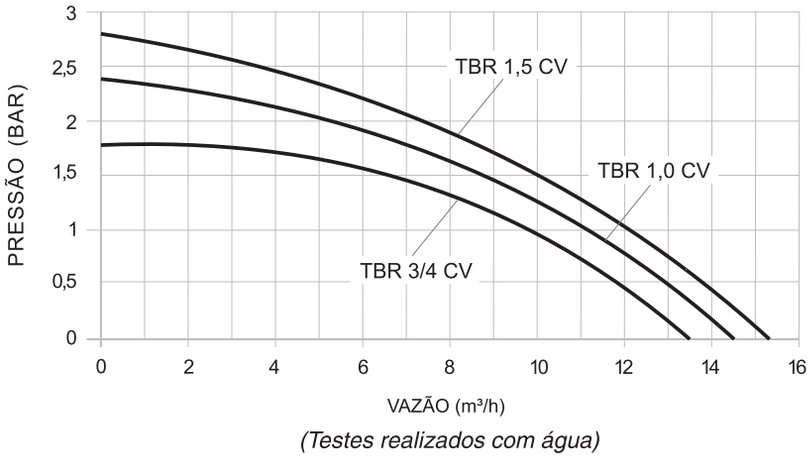

(Testes realizados com água)

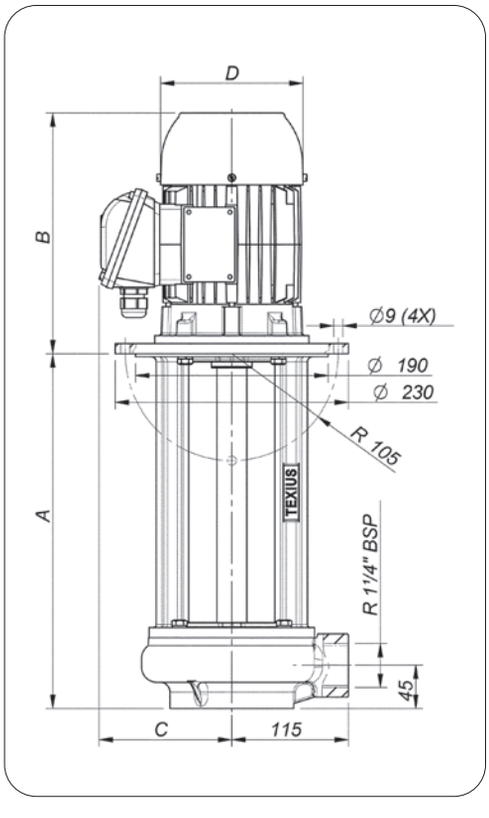

CARACTERÍSTICAS ELÉTRICAS

Potência (CV)	Corrente Máxima (A)		
	220V	380V	440V
3/4	2,82	1,64	1,64
1,0	3,64	2,11	1,82
1,5	5,17	3,0	2,59

MODELOS:

MODELOS	Cota A (mm)
TBR - 180	180
TBR - 250	250
TBR - 300	300
TBR - 350	350
TBR - 400	400

DIMENSÕES:

CV	B	C	D
3/4	238	130	140
1,0	238	130	140
1,5	255	140	150

TBR • 2,0CV • 3,0CV • 4,0CV

APLICAÇÕES:

- Refrigeração de máquinas onde se exige maior vazão x pressão
- Centros de usinagem
- Máquinas transfer
- Máquinas especiais
- Retíficas em geral

CARACTERÍSTICAS MECÂNICAS E ELÉTRICAS:

- Potência: 2,0 CV - 3,0 CV - 4,0 CV (motor IR3)
- Tensão: Trifásica 220/380/440 V
- Rotação: 3.500 RPM
- Frequência: 60 HZ
- Proteção: IP 55
- Corpo: Alumínio (Opcional ferro fundido e bronze)
- Rotor: Alumínio (Opcional ferro fundido e bronze)
- Voluta: Alumínio (Opcional ferro fundido e bronze)
- Retentor: Buna N (Opcional Viton)
- Eixo: Aço carbono SAE 1045
- Recalque: 1.1/4” BSP
- Cor: Preta
- Temperatura do líquido: 5°C a 50°C

GARANTIA: 1 ano contra defeitos de fabricação.

PEÇAS DE REPOSIÇÃO:

- Corpo
- Rotor
- Voluta
- Retentor vedação da câmara
- Bucha de desgaste
- Defletor aletado

DESEMPENHO:

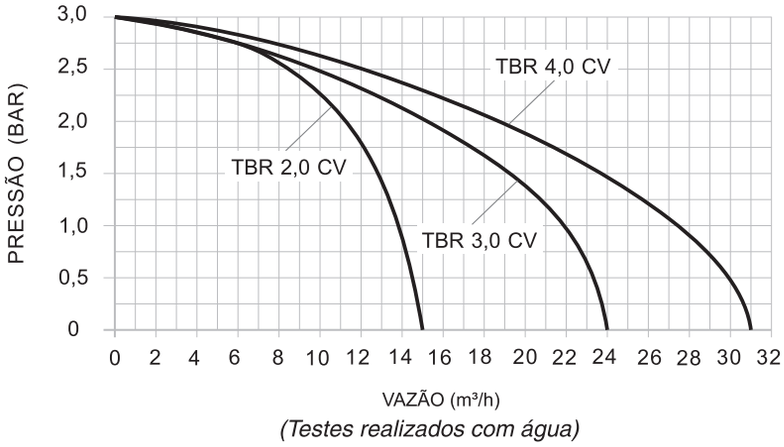

(Testes realizados com água)

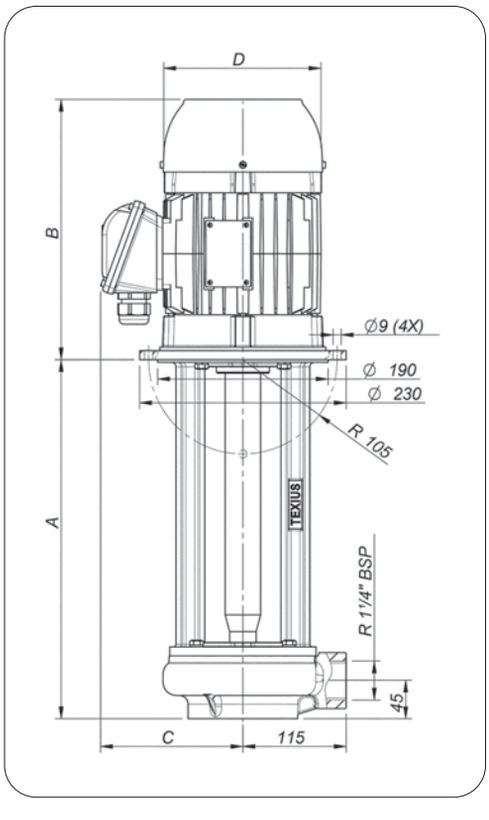

CARACTERÍSTICAS ELÉTRICAS

Potência (CV)	Corrente Máxima (A)		
	220V	380V	440V
2,0	6,78	3,93	3,39
3,0	9,78	5,66	4,89
4,0	10,8	6,25	5,40

MODELOS:

MODELOS	Cota A (mm)
TBR - 180	180
TBR - 250	250
TBR - 300	300
TBR - 350	350
TBR - 400	400

DIMENSÕES:

CV	B	C	D
2,0	268	148	164
3,0	295	159	188
4,0	320	159	188

TBR • 5,0CV • 7,5CV

APLICAÇÕES:

- Refrigeração de máquinas onde é necessário maior vazão x pressão
- Centros de usinagem
- Máquinas transfer
- Máquinas especiais
- Retíficas em geral

CARACTERÍSTICAS MECÂNICAS E ELÉTRICAS:

- Potência: 5,0 CV - 7,5 CV (motor IR3)
- Tensão: Trifásica 220/380/440 V
- Rotação: 3.500 RPM
- Frequência: 60 HZ
- Proteção: IP 55
- Corpo: Alumínio (Opcional ferro fundido e bronze)
- Rotor: Alumínio (Opcional ferro fundido e bronze)
- Voluta: Alumínio (Opcional ferro fundido e bronze)
- Retentor: Buna N (Opcional Viton)
- Eixo: Aço carbono SAE 1045
- Recalque: 1.1/2” BSP
- Cor: Preta
- Temperatura do líquido: 5°C a 50°C

PEÇAS DE REPOSIÇÃO:

- Corpo
- Rotor
- Voluta
- Retentor
- Bucha de desgaste
- Defletor aletado

GARANTIA: 1 ano contra defeitos de fabricação.

DESEMPENHO:

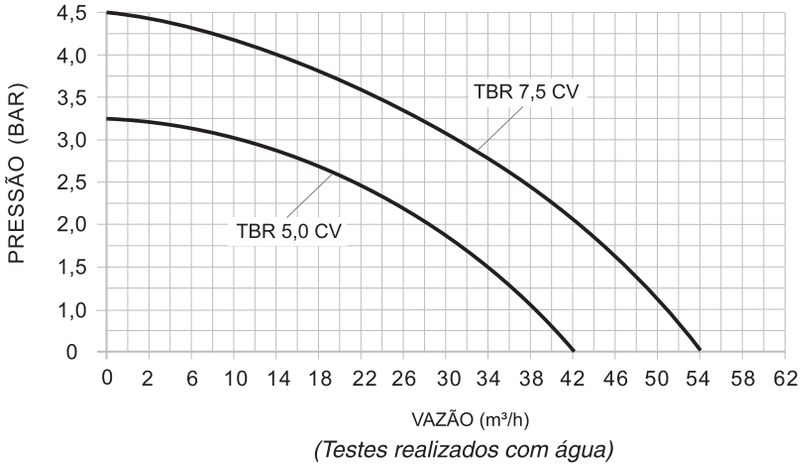

(Testes realizados com água)

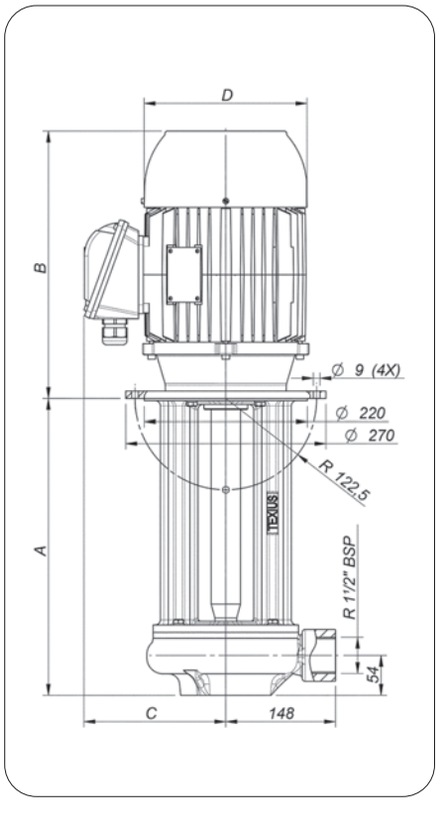

MODELOS:

MODELOS	Cota A (mm)
TBR - 250	250
TBR - 300	300
TBR - 350	350
TBR - 400	400
TBR - 450	450
TBR - 500	500

CARACTERÍSTICAS ELÉTRICAS

Potência (CV)	Corrente Máxima (A)		
	220V	380V	440V
5,0	16,0	9,24	7,97
7,5	24,3	14,1	12,2

DIMENSÕES:

CV	B	C	D
5,0	326	169	198
7,5	361	191	220

TBR • 10,0CV • 15,0CV

APLICAÇÕES:

- Refrigeração de máquinas onde se exige grande vazão e pressão elevada
- Centros de usinagem
- Máquinas transfer
- Máquinas especiais
- Retíficas de grande porte

CARACTERÍSTICAS MECÂNICAS E ELÉTRICAS:

- Potência: 10,0 CV - 15,0 CV (motor IR3)
- Tensão: Trifásica 220/380/440 V
- Rotação: 3.500 RPM
- Frequência: 60 HZ
- Proteção: IP 55
- Corpo: Alumínio
- Rotor: Alumínio
- Voluta: Alumínio
- Retentor: Buna N (Opcional Viton)
- Eixo: Aço carbono SAE 1045
- Recalque: 2” BSP
- Cor: Preta
- Temperatura do líquido: 5°C a 50°C

GARANTIA: 1 ano contra defeitos de fabricação.

PEÇAS DE REPOSIÇÃO:

- Corpo
- Rotor
- Voluta
- Retentor
- Defletor aletado
- Bucha de desgaste

DESEMPENHO:

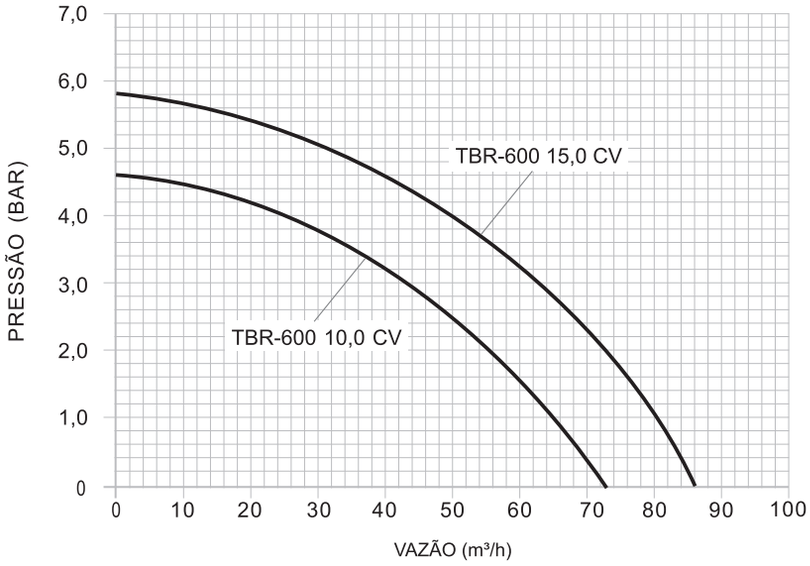

(Testes realizados com água)

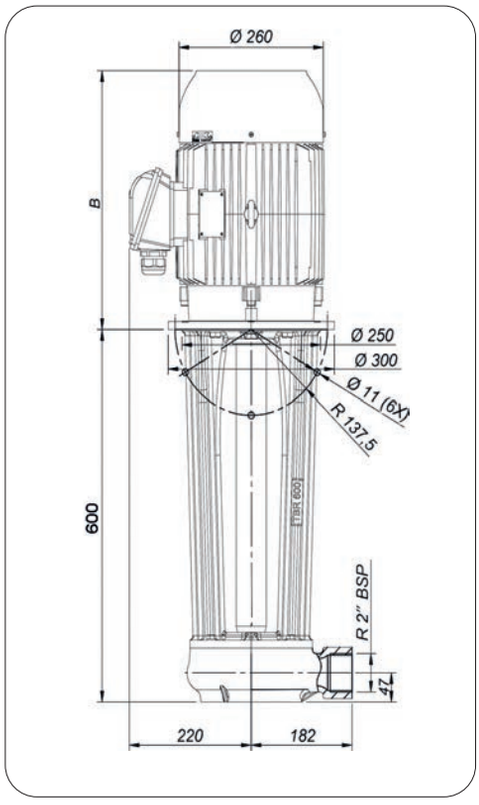

CARACTERÍSTICAS ELÉTRICAS

Potência (CV)	Corrente Máxima (A)		
	220V	380V	440V
10,0	31,4	18,1	15,6
15,0	44,3	25,6	22,1

DIMENSÕES:

CV	B
10	379
15	417

TBRV • 2,0CV • 3,0CV • 4,0CV • 5,0CV • 7,5CV (VORTEX)

APLICAÇÕES:

- Bombeamento de líquidos sujos com partículas em suspenção de até 10 mm.
- Transferências de líquidos com impurezas diversas para sistemas de filtragem à gravidade, à vácuo, rotativos, aluvião e outros.

CARACTERÍSTICAS MECÂNICAS E ELÉTRICAS:

- Potência: 2,0 CV - 3,0 CV - 4,0 CV - 5,0 CV - 7,5 CV (motor IR3)
- Tensão: Trifásica 220/380/440 V
- Rotação: 3.500 RPM
- Frequência: 60 HZ
- Proteção: IP 55
- Corpo: Alumínio (Opcional ferro fundido)
- Rotor com contra rotor: Ferro fundido (semi aberto) (Opcional Bronze)
- Voluta: Ferro fundido (Opcional Bronze)
- Flange espaçador: Ferro fundido
- Vedação: Hidrodinâmica, não utiliza retentor
- Eixo: Aço carbono SAE 1045
- Recalque: 1.1/2” BSP
- Cor: Preta
- Temperatura do líquido: 5°C a 80°C

GARANTIA: 1 ano contra defeitos de fabricação.

PEÇAS DE REPOSIÇÃO:

- Corpo
- Rotor com contra rotor
- Voluta
- Flange espaçador
- Defletor aletado
- Bucha espaçadora
- Anel o’ring

DESEMPENHO:

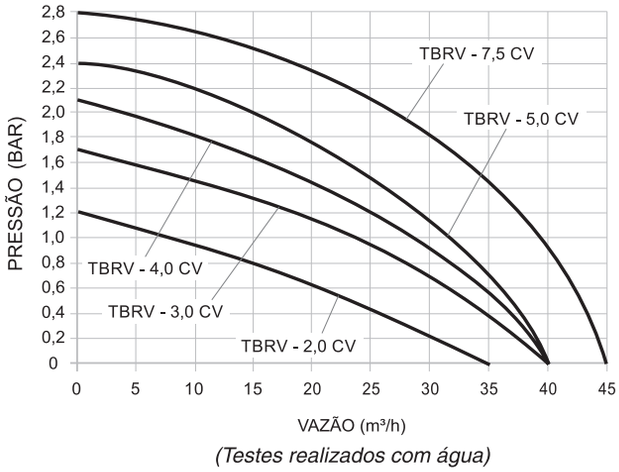

(Testes realizados com água)

PRINCÍPIO DE FUNCIONAMENTO

O sistema de bombeamento tipo VORTEX, trabalha com o rotor recuado em relação a voluta da bomba, assim a sujeira bombeada tem pouco contato com o rotor.

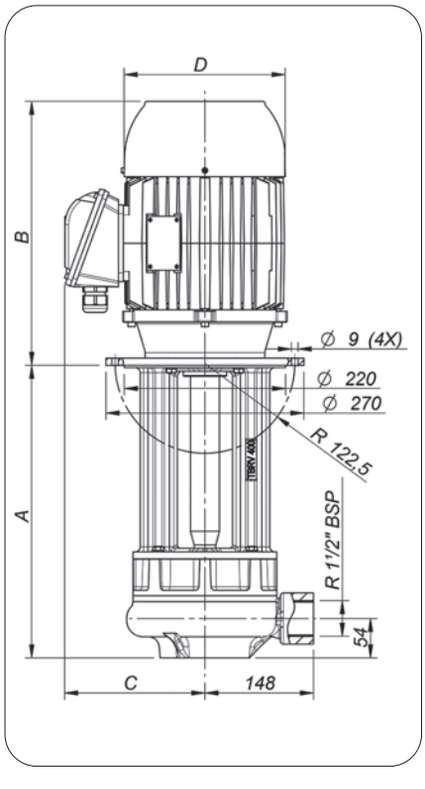

CARACTERÍSTICAS ELÉTRICAS

Potência (CV)	Corrente Máxima (A)		
	220V	380V	440V
2,0	6,78	3,93	3,39
3,0	9,78	5,66	4,89
4,0	10,8	6,25	5,40
5,0	16,0	9,24	7,97
7,5	24,3	14,1	12,2

MODELOS:

MODELOS	Cota A (mm)
TBRV - 300	300
TBRV - 350	350
TBRV - 400	400
TBRV - 450	450
TBRV - 500	500*
TBRV - 550	550*

DIMENSÕES:

CV	B	C	D
2,0	268	148	164
3,0	295	159	188
4,0	320	159	188
5,0	326	169	198
7,5	361	192	220

***Os comprimentos de 500mm e 550mm estão disponíveis somente para os motores de 5,0 CV e 7,5 CV**

Motobomba Centrífuga de Imersão

TEXIUS

TBM • TBML • 1,0CV a 4,0CV

TBM

TBML

- **APLICAÇÕES:**

- Tornos CNC
- Centros de usinagem
- Dressagem de rebolos para retífica
- Furação com broca Tmax
- Furações profundas, onde é necessária alta pressão
- Máquinas especiais

- **DESEMPENHO:**

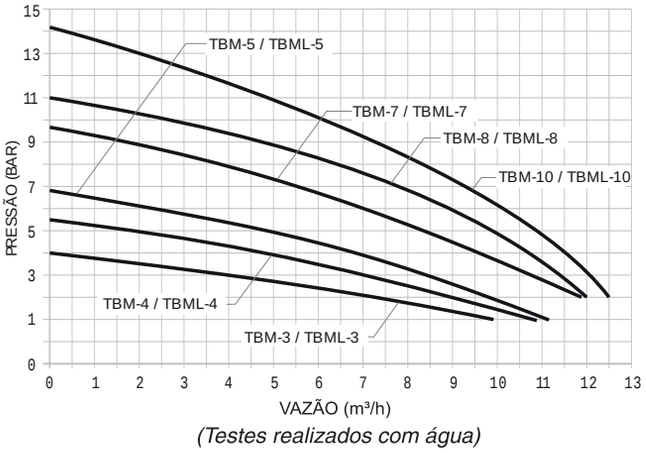

(Testes realizados com água)

- **CARACTERÍSTICAS MECÂNICAS E ELÉTRICAS:**

- Potência: 1,0 CV a 4,0 CV (motor IR3)
- Tensão: Trifásica 220/380/440 V
- Rotação: 3.500 RPM
- Frequência: 60 HZ
- Proteção: IP 55
- Corpo: Ferro Fundido
- Voluta: Ferro Fundido
- Intermediário: Aço Inox AISI 304
- Rotor: Tipo fechado em Aço Inox AISI 304
- Selo : Ø 3/4” Tipo 21 em Buna N (Opcional Viton)
- Eixo: Aço SAE 1045
- Recalque: 3/4” BSP
- Temperatura do líquido: 5°C a 50°C

- **CARACTERÍSTICAS ELÉTRICAS**

Potência (CV)	Corrente Máxima (A)		
	220V	380V	440V
1,0	3,64	2,11	1,82
1,5	5,17	3,0	2,59
2,0	6,78	3,93	3,39
3,0	9,78	5,66	4,89
4,0	10,8	6,25	5,40

GARANTIA: 1 ano contra defeitos de fabricação.

CARACTERÍSTICAS DIMENSIONAIS						
Modelo	Estágios	Pot. (CV)	A (mm)	B (mm)	C (mm)	D (mm)
TBM - 3	3	1,0	172	259	131	147
TBML - 3	3	1,0	322	259	131	147
TBM - 4	4	1,5	199,5	291	139	159
TBML - 4	4	1,5	349,5	291	139	159
TBM - 5	5	2,0	227	315	139	159
TBML - 5	5	2,0	377	315	139	159
TBM - 7	7	3,0	307,5	341	157	179
TBML - 7	7	3,0	457,5	341	157	179
TBM - 8	8	3,0	335	341	157	179
TBML - 8	8	3,0	485	341	157	179
TBM - 10	10	4,0	390	367	157	179
TBML - 10	10	4,0	540	367	157	179

O fluido a ser bombeado deve estar limpo e isento de impurezas

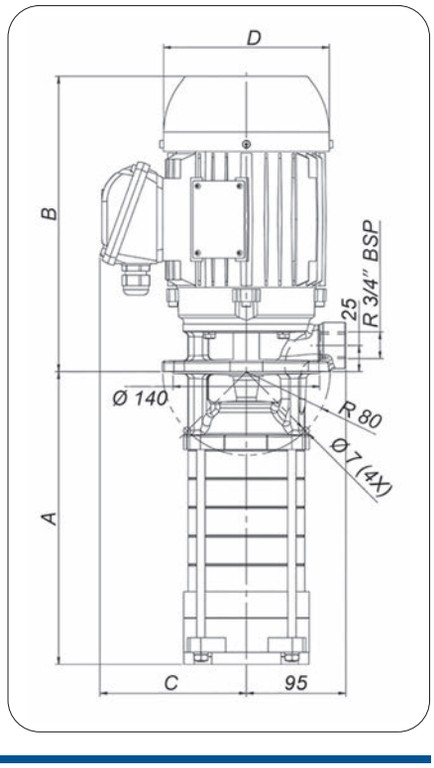

TBY • 3,0CV e 4,0CV (MULTIESTÁGIOS)

APLICAÇÕES:

- Tornos CNC
- Centros de usinagem
- Dressagem de rebolos para retífica
- Furação com broca Tmax
- Furações profundas, onde é necessária alta pressão
- Máquinas especiais

CARACTERÍSTICAS MECÂNICAS E ELÉTRICAS:

- Potência: 3,0 CV e 4,0 CV (motor IR3)
- Tensão: Trifásica 220/380/440 V
- Rotação: 3.500 RPM
- Frequência: 60 HZ
- Proteção: IP 55
- Corpo: Ferro Fundido
- Rotor: Tipo fechado em Aço Inox AISI 304
- Voluta: Aço Inox AISI 304
- Intermediário: Aço Inox AISI 304
- Selo: Tipo cartucho
- Eixo: Aço Inox AISI 304
- Recalque: 1.1/2” BSP
- Temperatura do líquido: 5°C a 80°C

GARANTIA: 1 ano contra defeitos de fabricação.

KIT DE REPOSIÇÃO

DESEMPENHO:

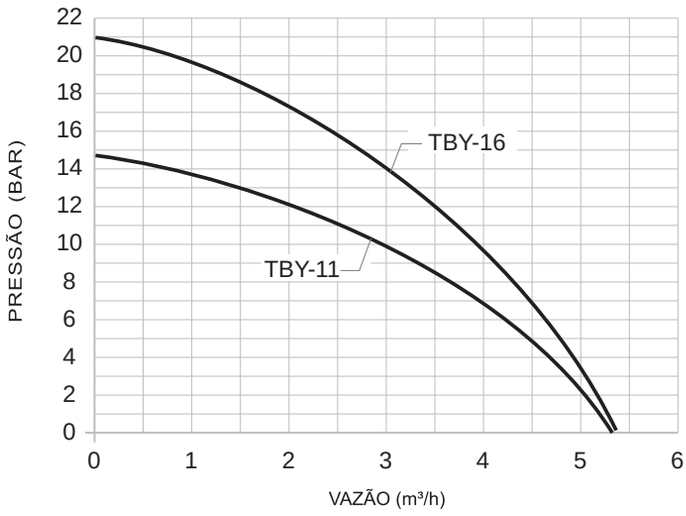

(Testes realizados com água)

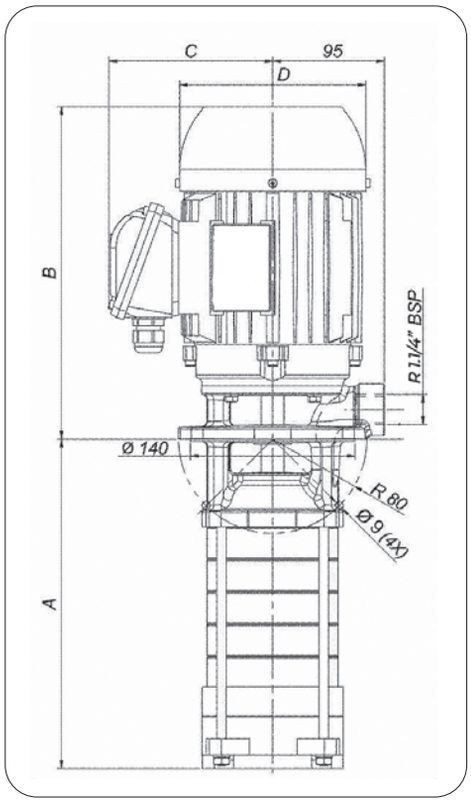

CARACTERÍSTICAS ELÉTRICAS

Potência (CV)	Corrente Máxima (A)		
	220V	380V	440V
3,0	9,78	5,66	4,89
4,0	10,8	6,25	5,40

MODELOS E CARACTERÍSTICAS DIMENSIONAIS

MODELOS	CV	Nº DE ESTÁGIOS	A	B	C	D
TBY-11	3,0	11	326	386	157	179
TBY-16	4,0	16	416	418	157	179

O fluido a ser bombeado deve estar limpo e isento de impurezas

UBS • 1,5CV • 2,0CV • 3,0CV • 4,0CV (MULTIESTÁGIOS)

APLICAÇÕES:

- Tornos CNC
- Centros de usinagem
- Dressagem de rebolos para retífica
- Furação com broca Tmax
- Furações profundas, onde é necessária alta pressão
- Máquinas especiais

CARACTERÍSTICAS MECÂNICAS E ELÉTRICAS:

- Potência: 1,5 CV - 2,0 CV - 3,0 CV - 4,0 CV (motor IR3)
- Tensão: Trifásica 220/380/440 V
- Rotação: 3.500 RPM
- Frequência: 60 HZ
- Proteção: IP 55
- Corpo: Ferro fundido
- Rotor: Bronze
- Voluta: Ferro fundido
- Difusor: Ferro fundido
- Retentor: Buna N (Opcional Viton)
- Selo mecânico: Buna N Ø 1" Tipo 21 (Opcional Viton)
- Eixo: Aço carbono SAE 1045
- Recalque: 3/4" BSP
- Cor: Preta
- Temperatura do líquido: 5°C a 50°C

GARANTIA: 1 ano contra defeitos de fabricação.

PEÇAS DE REPOSIÇÃO:

- Corpo
- Rotor
- Voluta
- Difusor
- Selo mecânico
- Retentor de vedação
- Retentor defletor
- Bucha espaçadora
- Bucha do selo

DESEMPENHO:

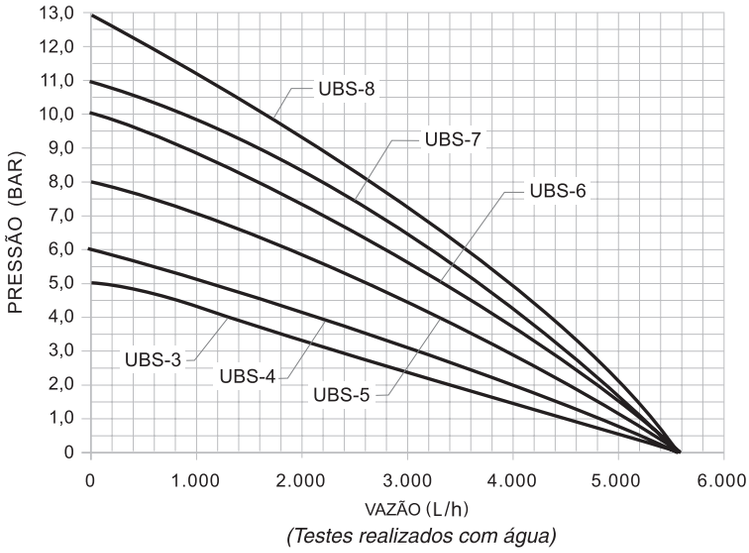

(Testes realizados com água)

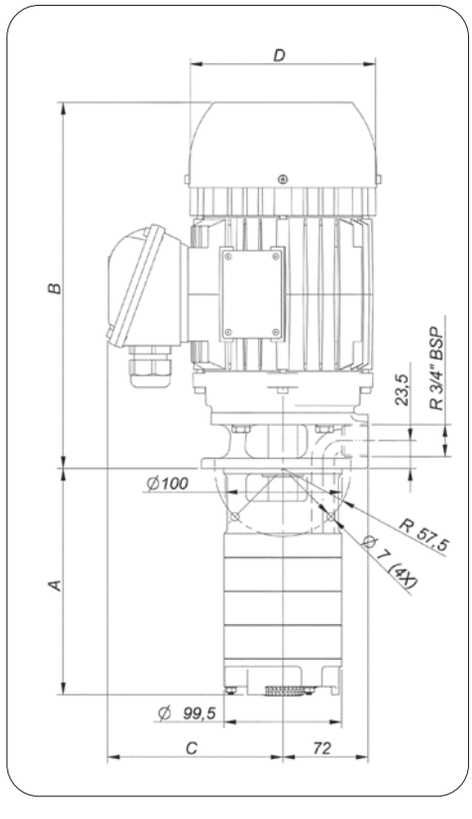

CARACTERÍSTICAS ELÉTRICAS

Potência (CV)	Corrente Máxima (A)		
	220V	380V	440V
1,5	5,17	3,0	2,59
2,0	6,78	3,93	3,39
3,0	9,78	5,66	4,89
4,0	10,8	6,25	5,40

O fluido a ser bombeado deve estar limpo e isento de impurezas

MODELOS:

MODELOS	CV	Nº DE ESTÁGIOS	A	B	C	D
UBS - 3	1,5	3	163	248	164	142
UBS - 4	2,0	4	192	309	164	142
UBS - 5	3,0	5	221	331	184	147
UBS - 6	3,0	6	249	331	184	147
UBS - 7	4,0	7	278	356	184	147
UBS - 8	4,0	8	307	356	184	147

TBJ • 3,0CV • 4,0CV • 5,0CV • 7,5CV (MULTIESTÁGIOS)

APLICAÇÕES:

- Tornos CNC
- Centros de usinagem
- Furação com broca Tmax
- Furações profundas
- Máquinas especiais

CARACTERÍSTICAS MECÂNICAS E ELÉTRICAS:

- Potência: 3,0 CV - 4,0 CV - 5,0 CV - 7,5 CV (motor IR3)
- Tensão: Trifásica 220/380/440 V
- Rotação: 3.500 RPM
- Frequência: 60 HZ
- Proteção: IP 55
- Corpo: Ferro fundido
- Rotor do 1º estágio (sucção): Ferro Fundido
- Rotor dos demais estágios: Alumínio (Opcional Ferro Fundido)
- Voluta: Ferro fundido
- Difusor: Ferro fundido
- Selo mecânico: Carbeto de Silicio e Viton Ø 1"
- Eixo: Aço carbono SAE 1045
- Recalque: 3/4” BSP
- Cor: Preta
- Temperatura do líquido: 5°C a 80°C

GARANTIA: 1 ano contra defeitos de fabricação.

PEÇAS DE REPOSIÇÃO:

- Corpo
- Rotor
- Voluta
- Difusor
- Selo mecânico
- Bucha do selo

DESEMPENHO:

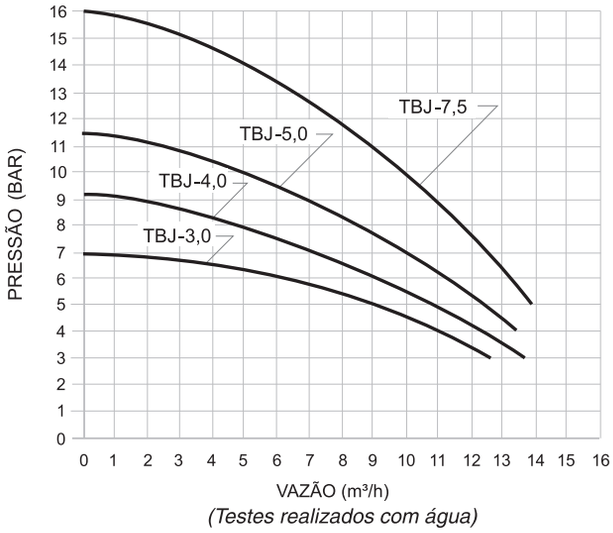

(Testes realizados com água)

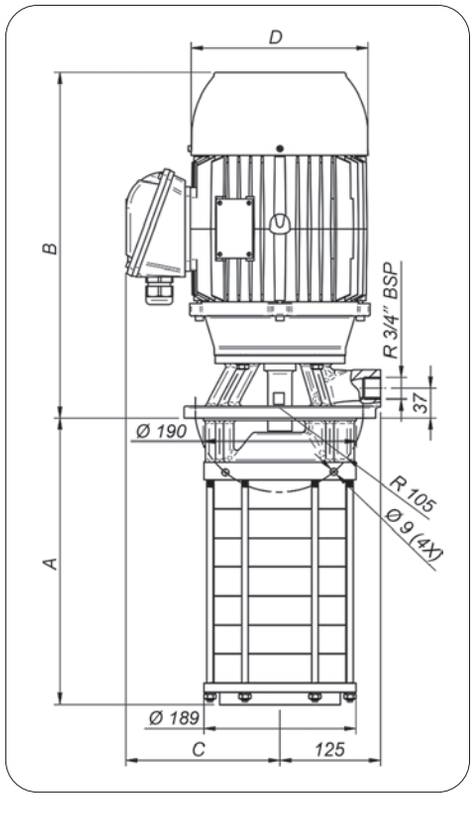

CARACTERÍSTICAS ELÉTRICAS

Potência (CV)	Corrente Máxima (A)		
	220V	380V	440V
3,0	9,78	5,66	4,89
4,0	10,8	6,25	5,40
5,0	16,0	9,24	7,97
7,5	24,3	14,1	12,2

O fluido a ser bombeado deve estar limpo e isento de impurezas

MODELOS:

MODELOS	CV	Nº DE ESTÁGIOS	A	B	C	D
TBJ - 3	3,0	3	220	363	184	150
TBJ - 4	4,0	4	260	388	184	150
TBJ - 5	5,0	5	300	394	206	160
TBJ - 7	7,5	7	370	429	228	180

Motobomba Centrífuga de Imersão

TEXIUS

UBJ • 1,5CV • 2,0CV • 3,0CV • 4,0CV (MULTIESTÁGIOS)

APLICAÇÕES:

- Tornos CNC
- Centros de usinagem
- Furação com broca Tmax
- Furações profundas
- Máquinas especiais

CARACTERÍSTICAS MECÂNICAS E ELÉTRICAS:

- Potência: 1,5 CV - 2,0 CV - 3,0 CV - 4,0 CV (motor IR3)
- Tensão: Trifásica 220/380/440 V
- Rotação: 3.500 RPM
- Frequência: 60 HZ
- Proteção: IP 55
- Corpo: Ferro fundido
- Rotor: Alumínio (Opcional Ferro Fundido)
- Voluta: Ferro fundido
- Difusor: Ferro fundido
- Selo mecânico: Carbeto de Silicio e Viton Ø 1"
- Eixo: Aço carbono SAE 1045
- Recalque: 3/4” BSP
- Cor: Preta
- Temperatura do líquido: 5°C a 80°C

GARANTIA: 1 ano contra defeitos de fabricação.

PEÇAS DE REPOSIÇÃO:

- Corpo
- Rotor
- Voluta
- Difusor
- Guia d’água
- Selo mecânico
- Bucha do selo

DESEMPENHO:

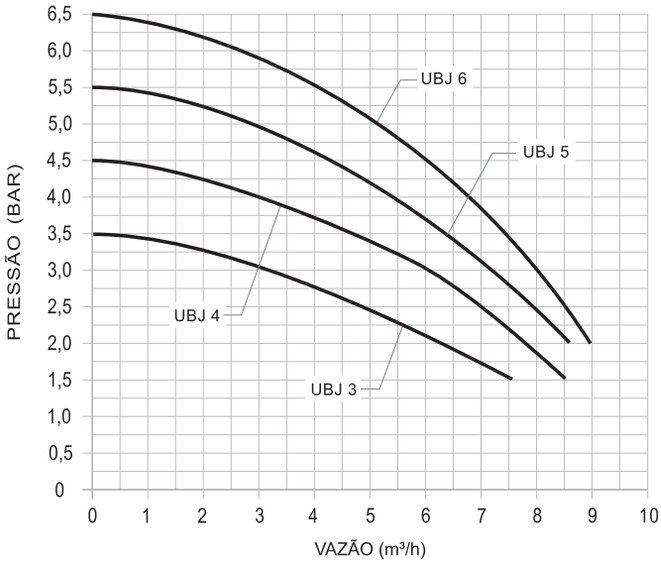

(Testes realizados com água)

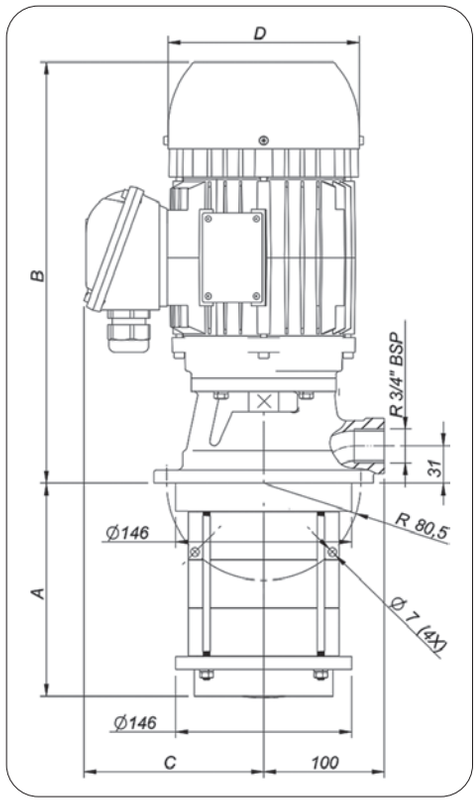

CARACTERÍSTICAS ELÉTRICAS

Potência (CV)	Corrente Máxima (A)		
	220V	380V	440V
1,5	5,17	3,0	2,59
2,0	6,78	3,93	3,39
3,0	9,78	5,66	4,89
4,0	10,8	6,25	5,40

O fluido a ser bombeado deve estar limpo e isento de impurezas

MODELOS:

MODELOS	CV	Nº DE ESTÁGIOS	A	B	C	D
UBJ - 3	1,5	3	138	312	148	164
UBJ - 4	2,0	4	178	312	148	164
UBJ - 5	3,0	5	218	342	159	188
UBJ - 6	4,0	6	258	342	159	188

UBW • 7,5CV (ALTA PRESSÃO)

APLICAÇÕES:

- Operações de furação profunda onde é necessário alta pressão
- Dressagem de rebolos para retíficas
- Furações com brocas tipo canhão ou Tmax
- Tornos CNC
- Centros de usinagem
- Máquinas especiais

CARACTERÍSTICAS MECÂNICAS E ELÉTRICAS:

- Potência: 7,5 CV (motor IR3)
- Tensão: Trifásica 220/380/440 V
- Rotação: 3.500 RPM
- Frequência: 60 HZ
- Proteção: IP 55
- Flange Intermediário: Ferro fundido
- Rotor: Bronze
- Voluta: Ferro fundido
- Bade de sucção: Ferro fundido
- Selo: Carbeto de Tungstênio e Viton Ø 1.3/8"
- Eixo: Aço carbono SAE 1045
- Recalque: 3/4” BSP
- Cor: Preta
- Temperatura do líquido: 5°C a 80°C

GARANTIA: 1 ano contra defeitos de fabricação.

IMPORTANTE

Esta bomba não pode trabalhar em regime de SHUT OFF (vazão igual a zero no recalque), devendo-se utilizar válvula solenóide que permita descarga livre para o tanque ou válvula de alívio. O fluido a ser bombeado deve estar limpo e isento de impurezas.

DESEMPENHO:

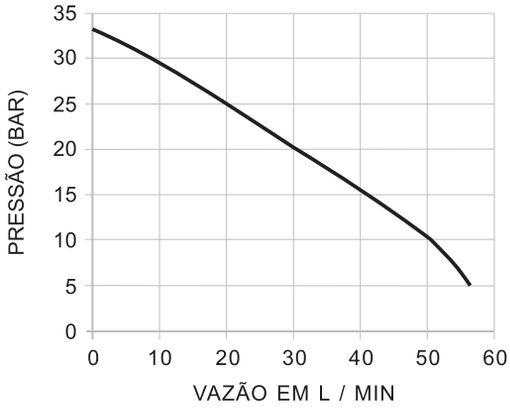

(Testes realizados com água)

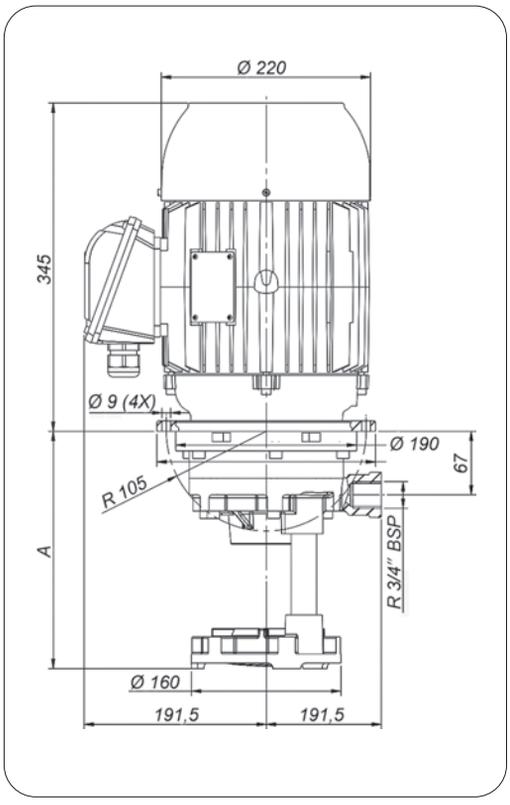

MODELOS:

MODELOS	Cota A (mm)
UBW - 225	225
UBW - 250	250
UBW - 300	300
UBW - 350	350
UBW - 400	400

CARACTERÍSTICAS ELÉTRICAS

Potência (CV)	Corrente Máxima (A)		
	220V	380V	440V
7,5	24,3	14,1	12,2

TBT • 3/4CV

APLICAÇÕES:

- Refrigeração de máquinas operatrizes
- Tornos automáticos
- Furadeiras

CARACTERÍSTICAS MECÂNICAS E ELÉTRICAS:

- Potência: 3/4 CV (motor IR3)
- Tensão: Trifásica 220/380/440 V
- Rotação: 3.500 RPM
- Frequência: 60 HZ
- Proteção: IP 55
- Corpo: Ferro fundido
- Rotor: Bronze
- Base: Ferro fundido
- Selo mecânico: Buna N
- Sucção e Recalque: 3/4” BSP
- Cor: Preta
- Temperatura do líquido: 5°C a 50°C

GARANTIA: 1 ano contra defeitos de fabricação.

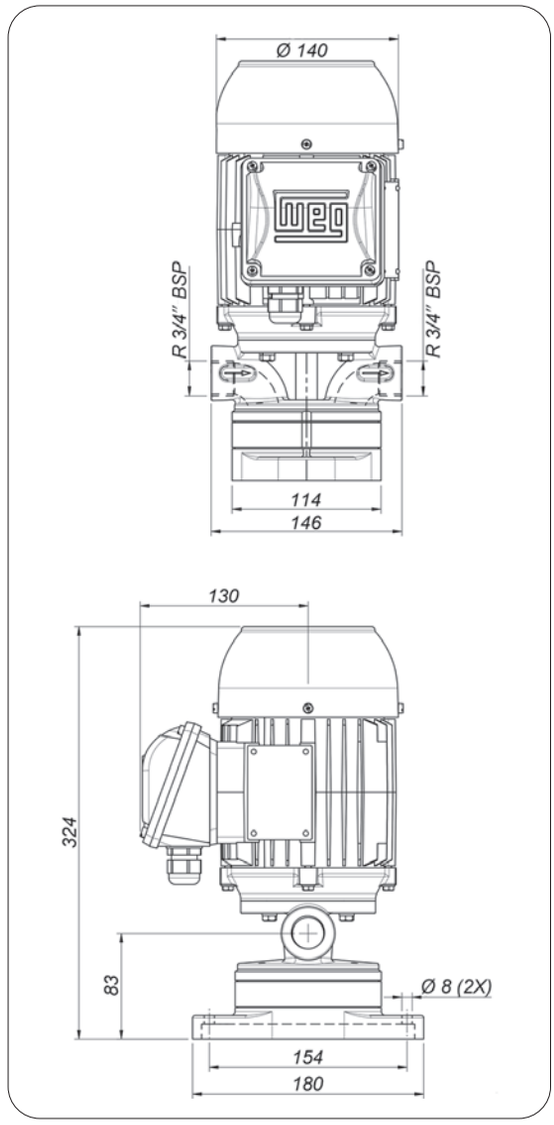

DESEMPENHO:

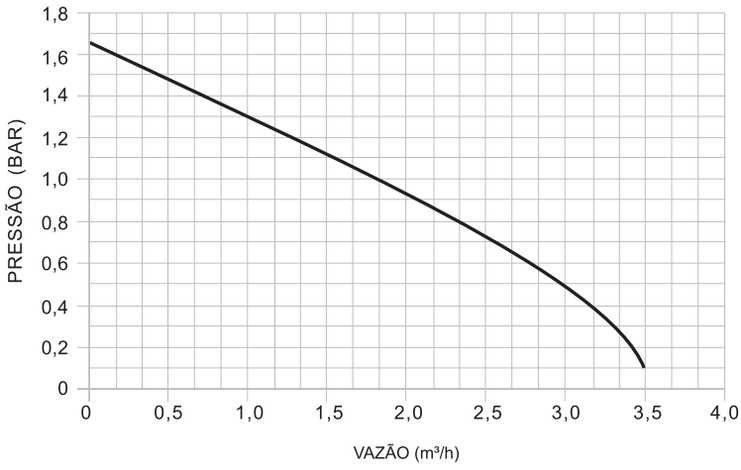

(Testes realizados com água)

CARACTERÍSTICAS ELÉTRICAS

Potência (CV)	Corrente Máxima (A)		
	220V	380V	440V
3/4	2,82	1,64	1,64

Conjuntos completos UCC para refrigeração de máquinas

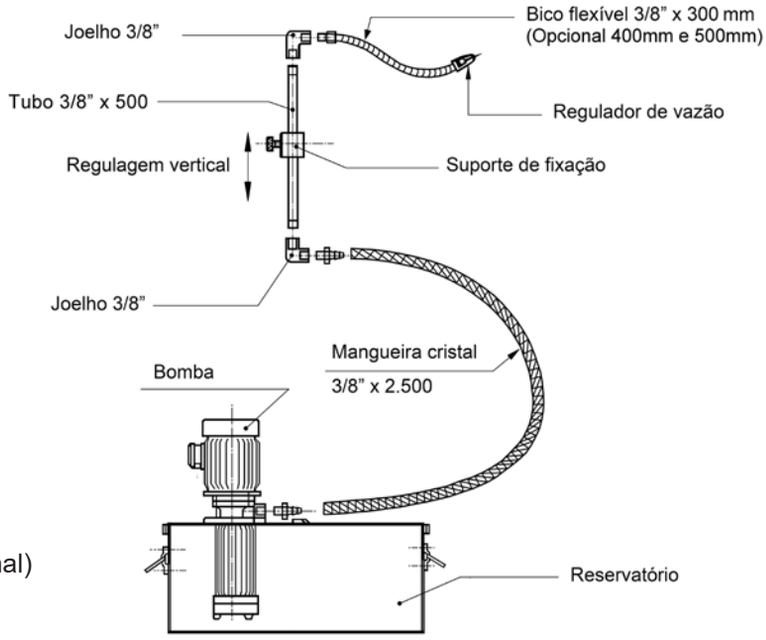

- **CARACTERÍSTICAS DA MOTOBOMBA:**
- Potência: 0,12 CV - 0,09 kW
- Tensão: Trifásico 220/380 V ou 440 V (Opcional)
  Monofásico 220 V
- Rotação: 3.500 RPM
- Frequência: 60 HZ
- Proteção: IP 44
- Corpo: Alumínio - BP
  Polipropileno - BPS
- Rotor: Nylon
- Voluta: Polipropileno
- Retentor: Buna N
- Eixo: Aço carbono SAE 1045
- Recalque: 3/4" BSP
- Temperatura do líquido: 5°C a 50°C

- **CARACTERÍSTICAS DO CONJUNTO:**
- Capacidade do Reservatório: 26 litros
- Material do Reservatório:
  - Caixa: Plástico de Engenharia
  - Chapa Apoio: Aço Carbono
  - Bandeja coletora: Aço Carbono

- **ESPECIFICAÇÕES:**

MODELO	BOMBA	TENSÃO	ACESSÓRIOS
UCCBPS-175x26-T-220/380	BPS: Corpo Plástico	220/380V Trifásica	Kit para montagem com bico 300 (opcional 400mm ou 500mm)
UCCBPS-175x26-T-440		440V Trifásica	
UCCBPS-175x26-M-220		220V Monofásica	
UCCBP-175x26-T-220/380	BP: Corpo Alumínio	220/380V Trifásica	Kit para montagem com bico 300 (opcional 400mm ou 500mm)
UCCBP-175x26-T-440		440V Trifásica	
UCCBP-175x26-M-220		220V Monofásica	

Reservatórios URP

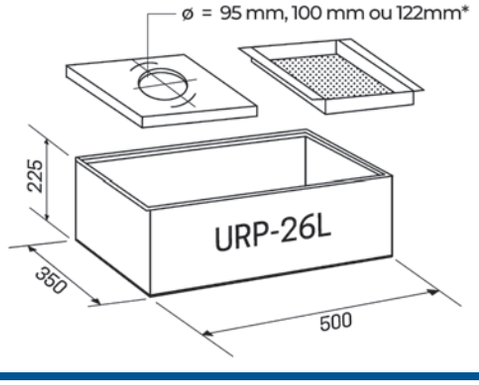

- **CARACTERÍSTICAS DO CONJUNTO:**
- Capacidade do Reservatório: 26 litros
- Material do Reservatório:
  - Caixa: Plástico de Engenharia
  - Chapa Apoio: Aço Carbono
  - Bandeja coletora: Aço Carbono

*Medida para TBPS-150

Sistema de Filtragem

Os Separadores Magnéticos e Filtros a Gravidade Texius são recomendados quando se deseja um bom acabamento superficial na peça a ser usinada, bem como a garantia de um fluido de corte limpo, o que aumenta a sua vida útil.

São largamente empregados em retíficas, brunidoras, lapidadoras, super-finish, centros de usinagem etc.

O seu funcionamento é muito simples: O fluido utilizado, cuja função é lubrificar e/ou refrigerar a ferramenta e a peça a ser usinada, tem também como objetivo, transportar para fora da área de trabalho, as partículas metálicas e abrasivas.

O desenho esquemático abaixo, mostra o caminho percorrido pelo fluido, em ciclo contínuo, passando por um eficiente sistema de separação magnética e filtragem de partículas abrasivas.

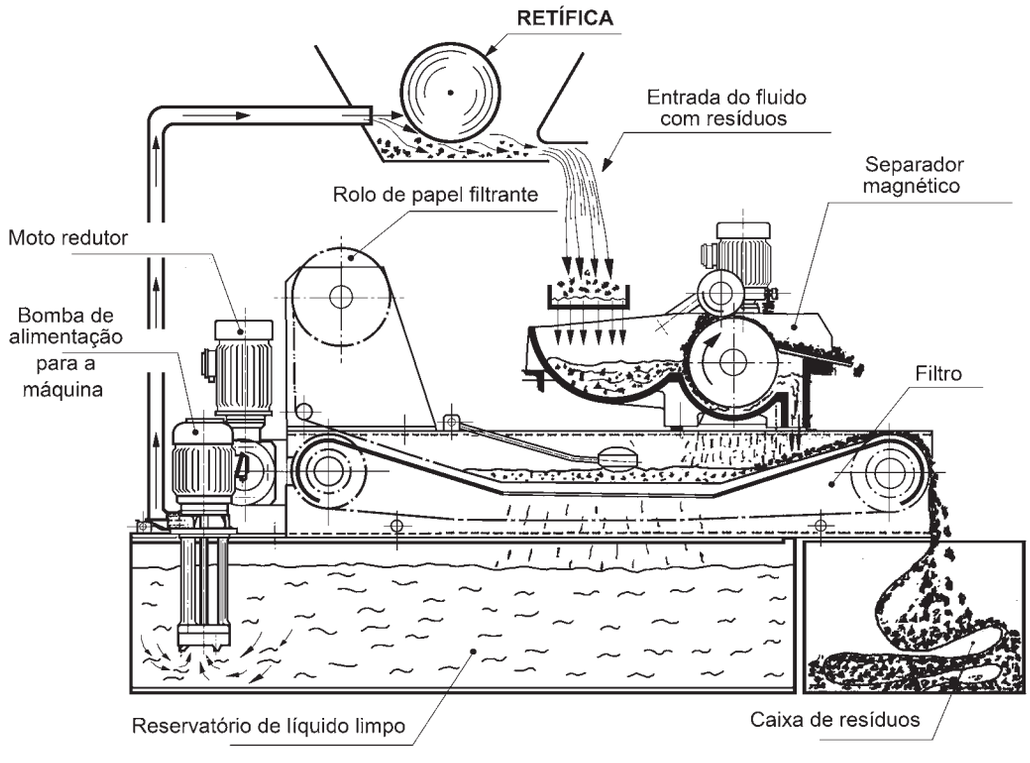

VANTAGENS DO FLUIDO PURIFICADO

AUMENTA A PRODUTIVIDADE, melhorando as condições para obtenção das tolerâncias e do acabamento da superfície trabalhada, evitando assim os riscos, pois, não haverá corpo estranho entre o rebolo e a peça.

AUMENTA A VIDA ÚTIL DO REBOLO, já que o mesmo não será atacado pelas partículas abrasivas, que retornariam ao ponto de partida, evitando assim a dressagem prematura.

AUMENTA A VIDA ÚTIL DO FLUIDO REFRIGERANTE, em função da boa aeração obtida e da eliminação de partículas metálicas e abrasivas que atuam como agentes catalisadores da oxidação e da deterioração química, formando fungos e bactérias.

AUMENTA A VIDA ÚTIL DA MÁQUINA, pois a mesma não sofrerá o acúmulo de partículas metálicas e abrasivas, evitando o desgaste prematuro nas guias, eixos e barramentos etc.

AUMENTA A VIDA ÚTIL DA MOTOBOMBA, pois a mesma vai bombear somente líquido limpo, isentos de partículas metálicas e abrasivas.

USM

O Separador Magnético Texius remove grande parte das partículas metálicas provenientes do processo de usinagem. Quando instalado juntamente com o ***Filtro a Gravidade Texius***, aumenta a eficiência da filtragem e diminui o uso do papel filtrante.

Devido a sua forma construtiva, o rolo magnético tem uma poderosa força de atração.

Para evitar desperdício do líquido refrigerante, pode-se utilizar um rolo secador de borracha (opcional). Nesta configuração, o cavaco descartado é prensado e sai praticamente seco do rolo magnético.

CARACTERÍSTICAS:

- Caçamba em alumínio
- Rolo magnético: Aço Inox AISI 304
- Rolo secador de borracha nitrílica (opcional)
- Motoredutor SEW Trif. 220/380V ou 440V 60 HZ

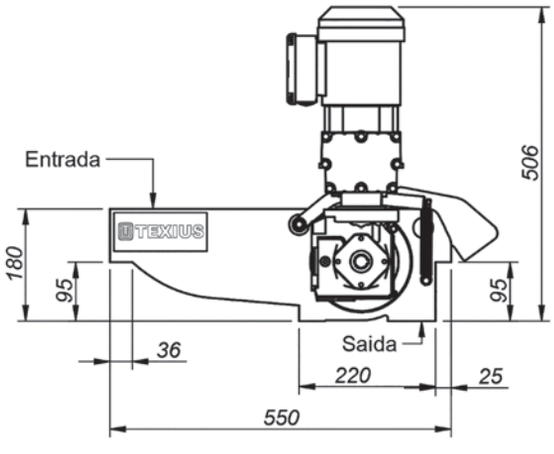

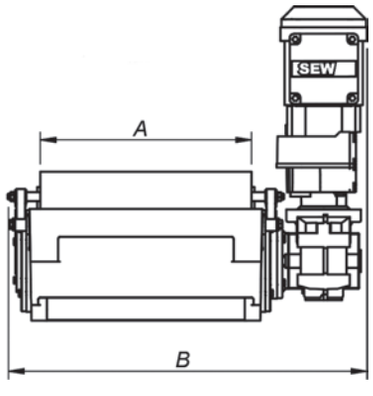

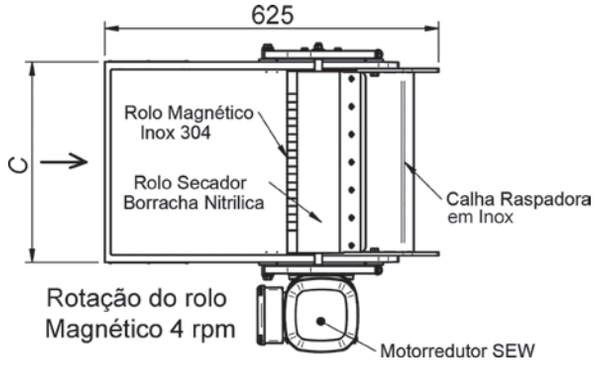

ESPECIFICAÇÕES:

TIPO	VAZÃO MÁXIMA LITROS x HORA	A	B	C
USM - 220	7000	220	458	258
USM - 340	13000	340	578	378
USM - 440	22000	430	668	468

CODIFICAÇÃO PARA ENCOMENDA

USM – XXX / XX / XX

- **220** / **340** / **440**
- **R** – Com rolo secador
- **S** – Sem rolo secador
- **D** – Acionamento disposto à direita (de onde entra o fluido)
- **E** – Acionamento disposto à esquerda (de onde entra o fluido)
- **220** / **380** / **440** – Tensão de Alimentação

Ex.: USM-220-RD-220
Com rolo secador, redutor à direita e tensão de alimentação 220V

UFG

CARACTERÍSTICAS TÉCNICAS:

UFG	CAPACIDADE RESERV. (L)	LARGURA PAPEL	VAZÃO L/HORA *
0,3 m²	111	500	4000
0,5 m²	191	700	6500
0,7 m²	249	700	8700
1,0 m²	415	700	14250
1,5 m²	597	1000	20000
2,0 m²	762	1000	24000
3,0 m²	1091	1000	32000

* Valores aproximados para óleo de corte solúvel em água com uso de Papel Filtrante Texius UPF 25 g.

CARACTERÍSTICAS:

- Chapa de Aço Carbono (Opcional Inox)
- Esteira em Aço Galvanizado (Opcional Inox)
- Acionamento por Chave de Nível (boia)
- Motoredutor SEW Trif. 220/380V ou 440V 60 HZ
- Capacidade máxima de filtragem: 120 µ.

Consulte a linha completa de modelos **de papel filtrante** Texius na página 27.

CODIFICAÇÃO PARA ENCOMENDA

UFG – XXX / XX / XX

- **0,3**
- **0,5**
- **0,7**
- **1,0**
- **1,5**
- **2,0**
- **3,0**

- **C** - Completo, Com UR* e com UCR**
- **S** - Sem reservatório e sem caixa de resíduos

- **D** – Acionamento disposto à direita (de onde entra o fluido)
- **E** – Acionamento disposto à esquerda (de onde entra o fluido)

- **220**
- **380**
- **440**

Tensão de Alimentação

Ex.: UFG-1,5-CE-220
Completo com UR, com UCR, redutor à esquerda e comando para tensão de alimentação em 220V

*UR: Reservatório **UCR: Caixa de residos

DIMENSÕES

UFG	A	B	C	D	E	F	G	H	I	J	K	L
0,3 m²	900	710	850	150	225	360	200	210	250	640	201	788
0,5 m²	1000	745	910	150	260	395	280	240	300	840	236	988
0,7 m²	1300	950	1200	150	260	395	280	240	300	840	236	988
1,0 m²	1700	835	1620	190	310	485	280	290	350	880	286	1028
1,5 m²	1820	835	1700	190	310	485	320	290	350	1180	286	1328
2,0 m²	2320	835	2200	190	310	485	320	290	350	1180	286	1328
3,0 m²	3320	845	2200	200	310	495	320	290	350	1180	286	1328

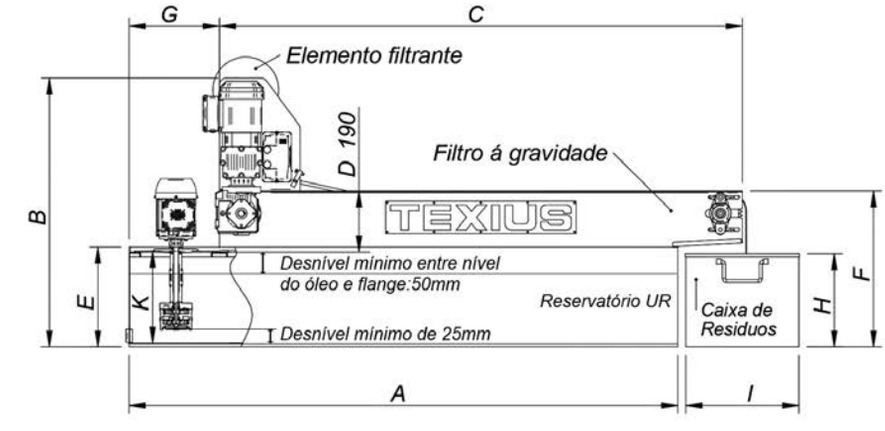

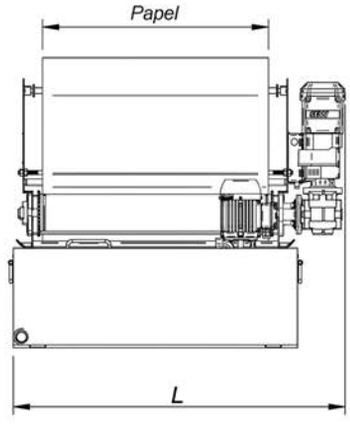

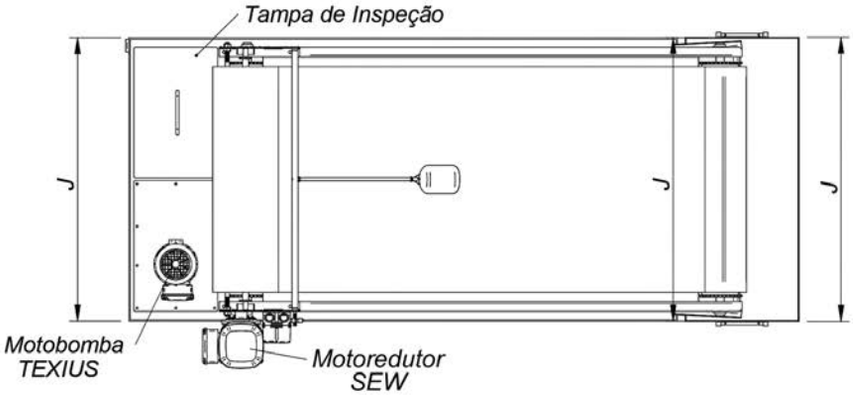

Importante:

- A motobomba de retorno não acompanha o equipamento de filtragem.
- Deixar um desnível mínimo de 25mm entre o fundo do reservatório e a bomba de retorno.
- A Cota K é do apoio da bomba ao fundo do reservatório.

UPF • UPF FIL

- **APLICAÇÕES:**

• Elemento filtrante utilizado em sistemas de filtragem de Máquinas Operatrizes
• Filtragem das impurezas contidas nos fluídos refrigerantes e/ou lubrificantes, provenientes de Retíficas, Brunidoras, Lapidadoras, Super-finish, Centros de unsinagem etc.

UPF

ESPECIFICAÇÕES: TIPO CALANDRADO
MATÉRIA PRIMA: POLIPROPILENO
CAPACIDADE DE FILTRAGEM: 100µm

MODELOS	GRAMATURA (g/m²)	LARGURA PADRÃO (m)			LARG. MÁX. (m)	COMPRIMENTO (m)
UPF 25 g	25	0,50	0,70	1,00	1,00	100
UPF 30 g	30	0,50	0,70	1,00	1,50	100
UPF 40 g	40	0,50	0,70	1,00	2,10	100
UPF 70 g	70	0,50	0,70	1,00	1,30	100

UPF FIL

ESPECIFICAÇÕES: TIPO QUIMICAMENTE LIGADO
MATÉRIA PRIMA: POLIESTER E VISCOSE
CAPACIDADE DE FILTRAGEM: 120µm

MODELOS	GRAMATURA (g/m²)	LARGURA PADRÃO (m)			LARG. MÁX. (m)	COMPRIMENTO (m)
UPF FIL 50 g	50	0,50	0,70	1,00	1,50	100

Tipos de Sistemas

- **Tipos de Equipamentos de filtragem que utilizam o Papel Filtrante Texius: UPF - UPF FIL.**

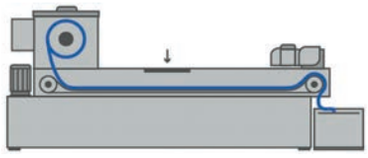

Filtro à Gravidade

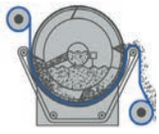

Filtro à Gravidade Compacto

- **Tipos de Equipamentos de filtragem que utilizam o Papel Filtrante Texius: UPF FIL.**

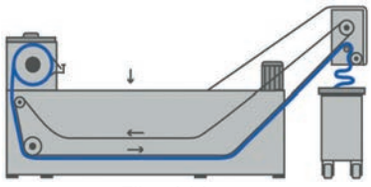

Filtro à Vacuo

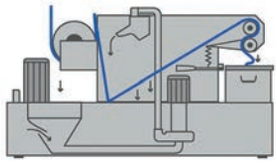

Filtro Hidrostático

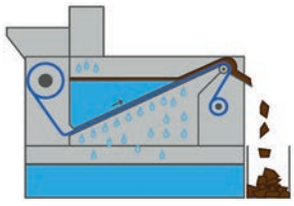

Filtro Inclinado

- **COMO ESPECIFICAR:**

Modelo + Largura (metros) + Comprimento (metros)
Exemplo:
UPF 30g (0,70m X 100m)
UPF FIL 50g (1,00m X 100m)

PARA MEDIDAS QUE NÃO CONSTAM NO CATÁLOGO,
FAVOR CONSULTAR A FÁBRICA

TEXIUS

Compromisso
com a **qualidade!**

JUL/2026

51 3371.7701

@texiusbrasil
www.texius.com.br

EMBALAGEM COM PEGADA NEUTRA