TEXIUS

MOTOBOMBAS CENTRÍFUGAS

Fundada em 1988, com sede em Porto Alegre, a Texius vem desenvolvendo com tecnologia própria, uma gama de produtos para aplicações nas áreas industriais, construção civil.

Através de modernas técnicas de engenharia no desenvolvimento e manufatura de seus produtos tem se destacado nos mercados onde atua.

Em 2005 foi criada a Texius Comercial como nova unidade de negócios voltada especificamente ao mercado de conforto residencial, onde além dos produtos de fabricação própria também são oferecidos ao mercado, através de distribuição e/ou importação, produtos de alto nível de qualidade que complementam nossa linha, no sentido de sempre oferecermos soluções completas ao mercado.

MISSÃO

Garantir os melhores produtos e soluções em bombeamento, com alta tecnologia, qualidade e relacionamentos de confiança, atendendo interesses de clientes, colaboradores e fornecedores.

VISÃO

Ser reconhecida pelas melhores soluções com a melhor tecnologia e conquistar a excelência no atendimento e relacionamento com o cliente.

VALORES

Ética, empreendedorismo, lealdade, transparência, compromisso com resultados e responsabilidade.

TBHCG 1/2 A 1CV • IP 21

Bombeamento de águas limpas ou turvas

CARACTERÍSTICAS MECÂNICAS E ELÉTRICAS

→ Tensão: Trifásica 220/380 V

→ Rotação: 3.500 RPM

→ Frequência: 60 Hz

→ Proteção: IP 21

→ Rotor: Tipo fechado, em Noryl - TBHCG 1”x1”
Tipo fechado, em Alumínio - TBHCG 2”x1.1/2”
Opcional: alumínio, ferro fundido ou bronze

→ Voluta: Ferro fundido com bocais roscados (BSP)

→ Intermediário: Ferro fundido

→ Selo: Ø5/8” em Buna N (Opcional Viton e EPDM)

→ Eixo: Aço SAE 1045

→ Temperatura do líquido: 5°C a 50°C

→ Temperatura ambiente: 0°C a 40°C

→ Pressão máx. na sucção: 100 mca

→ Cor: Preta

Modelo	CORRENTE ELÉTRICA		
	Potência (CV)	220 V (A)	380 V (A)
TBHCG	1/2	2,67	1,55
TBHCG	3/4	3,46	2,01
TBHCG	1,0	4,23	2,45

TABELA DE DESEMPENHO

Modelo	Pot. (CV)	Conexões		Pressão Máxima* (mca)	Altura manométrica total (mca)																					
		Suc.	Rec.		4	6	8	10	12	14	16	18	20	22	24	26	28	30	32	34	36	38	40	42	44	46
					Vazão para sucção manométrica de 0 m (m³/h)																					
TBHCG-0051	1/2	1”	1”	21			12,3	11,6	10,7	9,7	8,4	6,8	4,7													
TBHCG-0054	1/2	2”	1.1/2”	15	23,5	20,7	18,5	16,0	13,4	9,5																
TBHCG-0071	3/4	1”	1”	24			13,5	12,8	11,9	10,9	9,8	8,6	7,4	5,8												
TBHCG-0074	3/4	2”	1.1/2”	18	25,0	23,1	21,2	18,9	16,2	13,2	9,6															
TBHCG-0101	1,0	1”	1”	28				13,9	13,0	12,3	11,5	10,8	9,5	8,7	7,0	4,8										
TBHCG-0104	1,0	2”	1.1/2”	20	26,6	25,4	23,9	21,8	19,9	17,3	14,9	11,6														

* Pressão máxima com vazão zero

GARANTIA: 1 ano contra defeitos de fabricação.
CARACTERÍSTICAS DIMENSIONAIS: Disponível no site www.texius.com.br

TBHCG 1/2 A 1CV • IP 55

Bombeamento de águas limpas ou turvas

CARACTERÍSTICAS MECÂNICAS E ELÉTRICAS

→ Tensão: Trifásica 220/380/440 V

→ Rotação: 3.500 RPM

→ Frequência: 60 Hz

→ Proteção: IP 55

→ Rotor: Tipo fechado, em Noryl - TBHCG 1”x1”
Tipo fechado, em Alumínio - TBHCG 2”x1.1/2”
Opcional: alumínio, ferro fundido ou bronze

→ Voluta: Ferro fundido com bocais roscados (BSP)

→ Intermediário: Ferro fundido

→ Selo: Ø5/8” em Buna N (Opcional Viton e EPDM)

→ Eixo: Aço Inox AISI 304

→ Temperatura do líquido: 5°C a 50°C

→ Temperatura ambiente: 0°C a 40°C

→ Pressão máx. na sucção: 100 mca

→ Cor: Preta

Modelo	CORRENTE ELÉTRICA			
	Potência (CV)	220 V (A)	380 V (A)	440 V (A)
TBHCG	1/2	2,51	1,46	1,45
TBHCG	3/4	3,34	1,94	1,97
TBHCG	1,0	4,07	2,35	2,04

TABELA DE DESEMPENHO

Modelo	Pot. (CV)	Conexões		Pressão Máxima* (mca)	Altura manométrica total (mca)																					
		Suc.	Rec.		4	6	8	10	12	14	16	18	20	22	24	26	28	30	32	34	36	38	40	42	44	46
					Vazão para sucção manométrica de 0 m (m³/h)																					
TBHCG-0051	1/2	1”	1”	21			12,3	11,6	10,7	9,7	8,4	6,8	4,7													
TBHCG-0054	1/2	2”	1.1/2”	15	23,5	20,7	18,5	16,0	13,4	9,5																
TBHCG-0071	3/4	1”	1”	24			13,5	12,8	11,9	10,9	9,8	8,6	7,4	5,8												
TBHCG-0074	3/4	2”	1.1/2”	18	25,0	23,1	21,2	18,9	16,2	13,2	9,6															
TBHCG-0101	1,0	1”	1”	28				13,9	13,0	12,3	11,5	10,8	9,5	8,7	7,0	4,8										
TBHCG-0104	1,0	2”	1.1/2”	20	26,6	25,4	23,9	21,8	19,9	17,3	14,9	11,6														

* Pressão máxima com vazão zero

GARANTIA: 1 ano contra defeitos de fabricação.
CARACTERÍSTICAS DIMENSIONAIS: Disponível no site www.texius.com.br

TBHCG 1,5 A 3CV • IP 21

Bombeamento de águas limpas ou turvas

CARACTERÍSTICAS MECÂNICAS E ELÉTRICAS

- → Tensão: Trifásica 220/380V
- → Rotação: 3.500 RPM
- → Frequência: 60 Hz
- → Proteção: IP 21
- → Rotor: Tipo fechado, em Alumínio (Opcional ferro fundido ou bronze)
- → Voluta: Ferro fundido com bocais roscados (BSP)
- → Intermediário: Ferro fundido
- → Selo: Ø5/8” em Buna N (Opcional Viton e EPDM)
- → Eixo: Aço SAE 1045
- → Temperatura do líquido: 5°C a 50°C
- → Temperatura ambiente: 0°C a 40°C
- → Pressão máx. na sucção: 100 mca
- → Cor: Preta

Modelo	CORRENTE ELÉTRICA		
	Potência (CV)	220 V (A)	380 V (A)
TBHCG	1,5	5,12	2,98
TBHCG	2,0	6,28	3,64
TBHCG	3,0	8,63	4,99

TABELA DE DESEMPENHO

Modelo	Pot. (CV)	Conexões		Pressão. Máxima* (mca)	Altura manométrica total (mca)																						
		Suc.	Rec.		4	6	8	10	12	14	16	18	20	22	24	26	28	30	32	34	36	38	40	42	44	46	48
					Vazão para sucção manométrica de 0 m (m³/h)																						
TBHCG-0157	1,5	1.1/2”	1.1/4”	26	21,0	20,3	19,8	18,7	18,0	17,2	16,1	14,9	13,5	12,0	10,0	7,3											
TBHCG-0154	1,5	2”	1.1/2”	24	28,3	27,5	25,7	24,3	22,8	20,7	18,9	16,5	13,8	10,2													
TBHCG-0207	2,0	1.1/2”	1.1/4”	32		22,2	21,8	21,1	20,4	19,7	18,7	17,6	16,4	15,2	14,9	12,9	10,4	8,2									
TBHCG-0204	2,0	2”	1.1/2”	29		31,2	29,2	27,6	26,1	24,5	23,1	21,8	19,5	17,1	14,3	11,6	6,8										
TBHCG-0307	3,0	1.1/2”	1.1/4”	42			25,9	26,3	24,5	24,1	23,7	22,8	21,9	20,9	19,9	19,2	17,9	16,7	15,6	14,2	12,3	10,2	7,4				
TBHCG-0304	3,0	2”	1.1/2”	31			37,3	35,7	34,1	32,9	31,4	29,5	28,3	26,3	24,5	21,9	18,7	14,8									

* Pressão máxima com vazão zero

GARANTIA: 1 ano contra defeitos de fabricação.
CARACTERÍSTICAS DIMENSIONAIS: Disponível no site www.texius.com.br

TBHCG 1,5 A 4CV • IP 55

Bombeamento de águas limpas ou turvas

CARACTERÍSTICAS MECÂNICAS E ELÉTRICAS

- → Tensão: Trifásica 220/380/440 V
- → Rotação: 3.500 RPM
- → Frequência: 60 Hz
- → Proteção: IP 55
- → Rotor: Tipo fechado, em Alumínio (Opcional ferro fundido ou bronze)
- → Voluta: Ferro fundido com bocais roscados (BSP)
- → Intermediário: Ferro fundido
- → Selo: Ø5/8” em Buna N (Opcional Viton e EPDM)
- → Eixo: Aço Inox AISI 304
- → Temperatura do líquido: 5°C a 50°C
- → Temperatura ambiente: 0°C a 40°C
- → Pressão máx. na sucção: 100 mca
- → Cor: Preta

Modelo	CORRENTE ELÉTRICA			
	Potência (CV)	220 V (A)	380 V (A)	440 V (A)
TBHCG	1,5	5,45	3,16	2,73
TBHCG	2,0	7,01	4,06	3,51
TBHCG	3,0	10,3	5,96	5,15
TBHCG	4,0	13,5	7,81	6,75

TABELA DE DESEMPENHO

Modelo	Pot. (CV)	Conexões		Pressão. Máxima* (mca)	Altura manométrica total (mca)																						
		Suc.	Rec.		4	6	8	10	12	14	16	18	20	22	24	26	28	30	32	34	36	38	40	42	44	46	48
					Vazão para sucção manométrica de 0 m (m^3/h)																						
TBHCG-0157	1,5	1.1/2”	1.1/4”	26	21,0	20,3	19,8	18,7	18,0	17,2	16,1	14,9	13,5	12,0	10,0	7,3											
TBHCG-0154	1,5	2”	1.1/2”	24	28,3	27,5	25,7	24,3	22,8	20,7	18,9	16,5	13,8	10,2													
TBHCG-0207	2,0	1.1/2”	1.1/4”	32		22,2	21,8	21,1	20,4	19,7	18,7	17,6	16,4	15,2	14,9	12,9	10,4	8,2									
TBHCG-0204	2,0	2”	1.1/2”	29		31,2	29,2	27,6	26,1	24,5	23,1	21,8	19,5	17,1	14,3	11,6	6,8										
TBHCG-0307	3,0	1.1/2”	1.1/4”	42			25,9	26,3	24,5	24,1	23,7	22,8	21,9	20,9	19,9	19,2	17,9	16,7	15,6	14,2	12,3	10,2	7,4				
TBHCG-0304	3,0	2”	1.1/2”	31			37,3	35,7	34,1	32,9	31,4	29,5	28,3	26,3	24,5	21,9	18,7	14,8									
TBHCG-0407	4,0	1.1/2”	1.1/4”	49			28,4	28,1	27,9	27,5	27,1	26,9	26,0	25,4	24,2	23,9	23,2	22,3	21,1	20,1	18,8	17,5	16,0	14,3	12,0	9,9	6,9
TBHCG-0404	4,0	2”	1.1/2”	36			42,6	41,4	40,8	40,2	37,8	36,3	34,2	32,4	30,7	28,3	26,6	23,6	20,3	16,0							

* Pressão máxima com vazão zero

GARANTIA: 1 ano contra defeitos de fabricação.
CARACTERÍSTICAS DIMENSIONAIS: Disponível no site www.texius.com.br

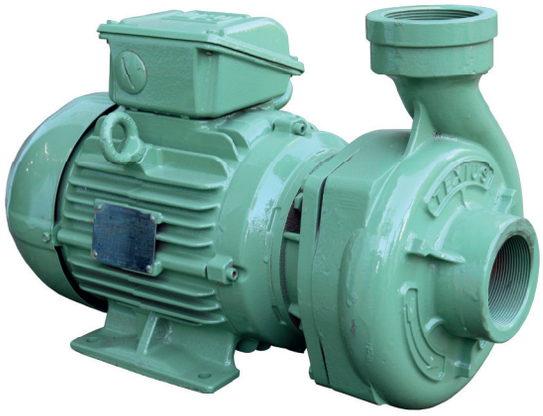

TBHCG • 5,0 e 7,5 CV

Bombeamento de águas limpas
Cabines de pinturas

CARACTERÍSTICAS MECÂNICAS E ELÉTRICAS

→ Tensão: 220/380/440 V
→ Rotação: 3.500 RPM
→ Frequência: 60 Hz
→ Proteção: IP 55
→ Rotor: Tipo fechado, em alumínio
(Opcional ferro fundido ou bronze)
→ Voluta: Ferro fundido com bocais roscados (BSP)
→ Intermediário: Ferro fundido
→ Selo: Ø1.3/8” em Buna N
(Opcional Viton e EPDM)

→ Eixo: Aço SAE 1045 com luva de bronze
→ Temperatura do líquido: 5°C a 50°C
→ Temperatura ambiente: 0°C a 40°C
→ Pressão máx. na sucção: 100 mca
→ Cor: Preta

Modelo	CORERENTE ELÉTRICA			
	Potência (CV)	220 V (A)	380 V (A)	440 V (A)
TBHCG	5,0	16	9,24	7,98
TBHCG	7,5	24,3	14,1	12,2

TABELA DE DESEMPENHO

Modelo	Pot. (CV)	Conexões		Pressão Máxima* (mca)	Altura manométrica total (mca)																
		Suc.	Rec.		4	8	12	16	20	24	28	32	36	40	44	48	50	55	60	65	70
					Vazão para sucção manométrica de 0 m (m^3/h)																
TBHCG-0504	5,0	2”	1.1/2”	47	38	36	35	33	32	30,4	28	25,8	22,8	18,7	13,5						
TBHCG-0505	5,0	2.1/2”	2”	40		56,5	51,7	48,6	44,8	40,7	35,6	28,9	20,6								
TBHCG-0754	7,5	2”	1.1/2”	65	38	37	37	36	35	35	34	33	33	32,2	29,6	26,6	25,4	20,6	14,7		
TBHCG-0755	7,5	2.1/2”	2”	51		67,8	66,6	64,9	59,9	54,8	52	47,5	42,3	36,7	31,5	22,1	16,8				

* Pressão máxima com vazão zero

GARANTIA: 1 ano contra defeitos de fabricação.
CARACTERÍSTICAS DIMENSIONAIS: Disponível no site www.texius.com.br

TBHCG • VORTEX

Bombeamento de águas limpas ou turvas
Tratamento de Efluentes
Indústrias

CARACTERÍSTICAS MECÂNICAS E ELÉTRICAS

→ Tensão: 220/380/440 V
→ Rotação: 3.500 RPM
→ Frequência: 60 Hz
→ Proteção: IP 55
→ Rotor: Tipo semi-fechado recuado, em alumínio
→ Voluta: Ferro fundido com bocais roscados (BSP)
→ Intermediário: Ferro fundido
→ Selo: Ø5/8” tipo 21 em Buna N
→ Eixo: Aço Inox AISI 304
→ Temperatura do líquido: 5°C a 40°C
→ Temperatura ambiente: 0°C a 40°C
→ Pressão máx. na sucção: 100 mca
→ Cor: Preta

Modelo	CORRENTE ELÉTRICA			
	Potência (CV)	220 V (A)	380 V (A)	440 V (A)
TBHCG	1/2	2,51	1,46	1,45
TBHCG	3/4	3,34	1,94	1,97
TBHCG	1,0	4,07	2,35	2,04
TBHCG	1,5	5,45	3,16	2,73
TBHCG	2,0	7,01	4,06	3,51
TBHCG	3,0	10,3	5,96	5,15

TABELA DE DESEMPENHO

Modelo	Pot. (CV)	Conexões		Pressão. Máxima* (mca)	Altura manométrica total (mca)										
		Suc.	Rec.		2	4	6	8	10	12	14	16	18	20	22
					Vazão para sucção manométrica de 0 m (m^3/h)										
TBHCG-0054-VORTEX	1/2	2”	1.1/2”	6,0	12,0	7,9									
TBHCG-0074-VORTEX	3/4	2”	1.1/2”	6,5	16,8	10,6	4,9								
TBHCG-0104-VORTEX	1,0	2”	1.1/2”	9,8	20,2	17,6	12,2	8,0							
TBHCG-0154-VORTEX	1,5	2”	1.1/2”	12	26,0	25,0	22,4	17,9	12,7	4,8					
TBHCG-0204-VORTEX	2,0	2”	1.1/2”	16		30,0	29,0	25,0	21,0	18,0	13,0				
TBHCG-0304-VORTEX	3,0	2”	1.1/2”	19			31,0	27,0	24,0	22,0	19,0	15,0	9,0		

GARANTIA: 1 ano contra defeitos de fabricação.
CARACTERÍSTICAS DIMENSIONAIS: Disponível no site www.texius.com.br

TBH BJ-1015

Bombeamento de águas limpas
Cabines de pinturas

CARACTERÍSTICAS MECÂNICAS E ELÉTRICAS

→ Tensão: Trifásica 200/380/440 V (Opicional 380/660 V)

→ Rotação: 3.500 RPM

→ Frequência: 60 Hz

→ Proteção: IP 55

→ Rotor: Tipo fechado, em alumínio (Opcional ferro fundido ou bronze)

→ Voluta: Ferro fundido com bocais roscados (BSP)

→ Intermediário: Ferro fundido

→ Selo: Ø1.3/8” em Buna N (Opcional Viton e EPDM)

→ Eixo: Aço SAE 1045 com luva de bronze

→ Temperatura do líquido: 5°C a 50°C

→ Temperatura ambiente: 0°C a 40°C

→ Pressão máx. na sucção: 100 mca

→ Cor: Preta

Modelo	CORRENTE ELÉTRICA			
	Potência (CV)	220 V (A)	380 V (A)	440 V (A)
TBH	10	31,3	18,1	15,6
TBH	15	46	26,6	23

TABELA DE DESEMPENHO

	Pot. (CV)	Conexões		Pressão Máxima* (mca)	Altura manométrica total (mca)																		
		Suc.	Rec.		0	5	10	15	20	25	30	35	40	45	50	55	60	65	70	75	80	85	90
					Vazão para sucção manométrica de 0 m (m^3/h)																		
TBH-1004	10,0	2”	1.1/2”	65	39,2	37,9	37,0	35,6	34,8	33,7	33,0	31,3	30,0	29,2	27,0	25,3	20,2						
TBH-1005	10,0	2.1/2”	2”	52	78,3	77,0	76,1	67,9	61,8	55,0	49,6	42,8	35,0	22,7	13,2								
TBH-1504	15,0	2”	1.1/2”	80	42,0	41,3	39,7	37,5	36,8	35,0	34,1	31,8	30,0	29,8	29,1	28,0	27,1	25,3	23,0	12,8			
TBH-1505	15,0	2.1/2”	2”	70	83,5	83,0	82,5	79,3	74,5	70,0	64,3	60,0	54,5	49,0	43,2	37,3	29,7	20,6					

* Pressão máxima com vazão zero

GARANTIA: 1 ano contra defeitos de fabricação.
CARACTERÍSTICAS DIMENSIONAIS: Disponível no site www.texius.com.br

TBH CE

Condensadores Evaporativos
Bombeamento de águas limpas ou turvas
Altas vazões para pequenas alturas manométricas

CARACTERÍSTICAS MECÂNICAS E ELÉTRICAS

→ Tensão: Tifásica 220/380/440 V (Opcional 380/660 V)

→ Rotação: 3.500 RPM

→ Frequência: 60 Hz

→ Proteção: IP55

→ Rotor: Tipo semi-aberto para bombas de 1,0 a 7,5 CV, em alumínio (Opcional bronze)
Tipo fechado para bombas de 10,0 e 15,0 CV, em alumínio (Opcional bronze e ferro fundido)

→ Voluta: Ferro fundido com bocais roscados (BSP)

→ Intermediário: Ferro fundido

→ Selo: 1,0 CV a 4,0 CV - Ø5/8” em Buna N (Opcional Viton e EPDM)
5,0 CV a 15,0 CV - Ø1.3/8” em Buna N (Opcional Viton e EPDM)

→ Eixo: Aço Inox AISI 304 para motores até 4,0 CV
Aço SAE 1045 com luva de bronze para motores de 5,0 CV a 15,0 CV

→ Temperatura do líquido: 5°C a 50°C

→ Temperatura ambiente: 0°C a 40°C

→ Pressão máx. na sucção: 100 mca

→ Cor: Preta

Modelo	CORRENTE ELÉRICA			
	Potência (CV)	220 V (A)	380 V (A)	440 V (A)
TBH	1,0	4,07	2,35	2,04
TBH	1,5	5,45	3,16	2,73
TBH	2,0	7,01	4,06	3,51
TBH	3,0	10,3	5,96	5,15
TBH	4,0	13,5	7,81	6,75
TBH	5,0	16	9,24	7,98
TBH	7,5	24,3	14,1	12,2
TBH	10,0	31,3	18,1	15,6
TBH	15,0	46	26,6	23

TABELA DE DESEMPENHO

Modelo	Pot. (CV)	Conexões		Pressão Máxima* (mca)	Altura manométrica total (mca)																	
		Suc.	Rec.		0	2	4	6	8	10	12	14	16	18	20	22	24	26	28	30	32	34
					Vazão para sucção manométrica de 0 m (m^3/h)																	
TBH-0106	1,0	3”	2.1/2”	8	57	48	36	24														
TBH-0156	1,5	3”	2.1/2”	11	68	65	49	41	28													
TBH-0206	2,0	3”	2.1/2”	13	81	77	62	50	39	24	4											
TBH-0306	3,0	3”	2.1/2”	15	95	88	75	65	53	44	28	5										
TBH-0406	4,0	3”	2.1/2”	18	110	99	90	81	71	60	53	39	26									
TBH-0506	5,0	3”	2.1/2”	20	113	106	98	90	81	72	60	51	36	15								
TBH-0756	7,5	3”	2.1/2”	25	134	123	115	108	103	98	89	80	70	60	45	30	10					
TBH-1006	10,0	3”	2.1/2”	24	162	152	143	134	125	113	103	92	81	69	56	28						
TBH-1506	15,0	3”	2.1/2”	36	191	180	170	164	159	152	148	144	135	126	115	108	102	94	86	72	54	36

* Pressão máxima com vazão zero

GARANTIA: 1 ano contra defeitos de fabricação.
CARACTERÍSTICAS DIMENSIONAIS: Disponível no site www.texius.com.br

TBHM • MULTIESTÁGIOS

Aplicações que requerem alta pressão
Bombeamento de águas limpas e isentas de impurezas

CARACTERÍSTICAS MECÂNICAS E ELÉTRICAS

→ Tensão: Trifásica 220/380/440 V
→ Rotação: 3.500 RPM
→ Frequência: 60 Hz
→ Proteção: IP 55
→ Corpo e tampa de sucção: Ferro fundido
→ Intermediário: Aço Inox AISI 304
→ Rotor: Tipo fechado em Aço Inox AISI 304
→ Selo: Ø5/8” em Buna N - TBHM 1”x3/4”
(Opcional Viton e EPDM)
Ø7/8” em Buna N - TBHM 1.1/2”x1”
(Opcional Viton)
→ Eixo: Aço SAE 1045 com luva de bronze no selo mecânico e luva espaçadora em Aço Inox

→ Temperatura do líquido: 5°C a 50°C
→ Temperatura ambiente: 0°C a 40°C
→ Pressão máx. na sucção: 100 mca
→ Cor: Preta

Modelo	CORRENTE ELÉTRICA			
	Potência (CV)	220 V (A)	380 V (A)	440 V (A)
TBHM	1,0	4,07	2,35	2,04
TBHM	1,5	5,45	3,16	2,73
TBHM	2,0	7,01	4,06	3,51
TBHM	3,0	10,3	5,96	5,15
TBHM	4,0	13,5	7,81	6,75

TABELA DE DESEMPENHO

Modelo	Pot. (CV)	Está-gios	Conexões		Pressão Máxima* (mca)	Altura manométrica total (mca)																			
			Suc.	Rec.		10	15	20	25	30	35	40	45	50	55	60	65	70	75	80	85	90	95	100	115
						Vazão para sucção manométrica de 0 m (m^3/h)																			
TBHM-3-1	1,0	3	1”	3/4”	45		9,5	8,5	7,7	6,5	5,2	4,0													
TBHM-4-1,5	1,5	4	1”	3/4”	59		10,2	9,6	9,0	8,3	7,4	6,6	5,5	4,2	2,6										
TBHM-5-2	2,0	5	1”	3/4”	74		11,1	11,0	9,9	9,4	8,7	8,1	7,4	6,7	5,8	4,8	3,5	2,1							
TBHM-2-2	2,0	2	1.1/2”	1”	53		14,8	13,9	12,4	11,3	9,9	8,2	6,4	3,6											
TBHM-3-3	3,0	3	1.1/2”	1”	81		15,1	14,5	13,7	13,3	12,4	11,8	10,9	10,0	9,3	8,3	7,2	5,9	4,2						
TBHM-7-3	3,0	7	1”	3/4”	100		11,1	10,6	10,4	10,2	9,9	9,3	8,9	8,4	8,0	7,4	6,9	6,2	5,6	4,9	4,1	3,3	2,3		
TBHM-4-4	4,0	4	1.1/2”	1”	102		15,7	15,3	14,8	14,3	13,6	13,3	12,7	12,0	11,3	10,7	10,0	9,3	8,6	7,9	7,0	6,1	5,0	3,5	

* Pressão máxima com vazão zero

GARANTIA: 1 ano contra defeitos de fabricação.
CARACTERÍSTICAS DIMENSIONAIS: Disponível no site www.texius.com.br

Rev.12/2022

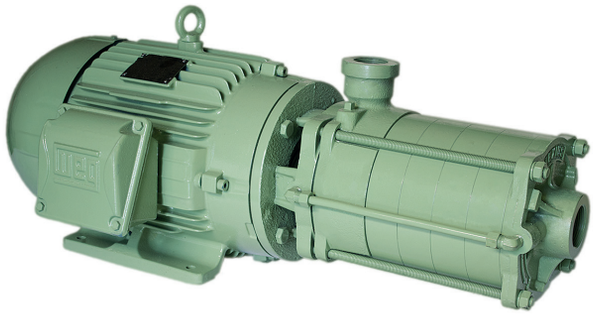

TBHMU • MULTIESTÁGIOS

Alimentação de caldeiras

CARACTERÍSTICAS MECÂNICAS E ELÉTRICAS

→ Tensão: Trifásica 220/380/440 V
→ Rotação: 3.500 RPM
→ Frequência: 60 Hz
→ Proteção: IP 55
→ Rotor: Alumínio tipo fechado (Opcional bronze)
→ Voluta: Ferro fundido com bocais roscados (BSP)
→ Intermediário: Ferro fundido
→ Selo: Ø1” em Buna N (Opcional Viton e EPDM)
→ Eixo: Aço Carbono SAE 1045 com luva em Aço Inox AISI 304

→ Temperatura do líquido: 5°C a 50°C
→ Temperatura ambiente: 0°C a 40°C
→ Pressão máx. na sucção: 100 mca
→ Cor: Preta

Modelo	CORRENTE ELÉTRICA			
	Potência (CV)	220 V (A)	380 V (A)	440 V (A)
TBHMU	5,0	16	9,24	7,98
TBHMU	7,5	24,3	14,1	12,2
TBHMU	10,0	31,3	18,1	15,6
TBHMU	15,0	46	26,6	23

TABELA DE DESEMPENHO

Modelo	Pot. (CV)	Está-gios	Conexões		Pressão Máxima* (mca)	Altura manométrica total (mca)																						
			Suc.	Rec.		15	20	25	30	35	40	45	50	60	70	80	90	100	110	120	130	140	150	160	170	180	190	200
						Vazão para sucção manométrica de 0 m (m³/h)																						
TBHMU-5	5,0	2	1.1/2”	1.1/4”	70				20	19,4	18,5	16,2	15	9,4														
TBHMU-7,5-2	7,5	2	1.1/2”	1.1/4”	86			23,7	23,5	23,2	22	21,3	19,2	15,5	11	5,3												
TBHMU-7,5-3	7,5	3	1.1/2”	1.1/4”	107								21,4	18,9	16,4	13,1	9,5	5,6										
TBHMU-7,5-4	7,5	4	1.1/2”	1.1/4”	125	x	x	x	x	x	x	x	x	x	x	x	x	10,8	7,9	3,2								
TBHMU-10-3	10,0	3	1.1/2”	1.1/4”	123			28,3	27,1	26,4	25,8	24,1	21,5	20	19	16,4	13,8	10,6	7,6									
TBHMU-10-4	10,0	4	1.1/2”	1.1/4”	137	x	x	x	x	x	x	x	x	x	x	x	15	13,5	10,2	7,7	3,9							
TBHMU-10-5	10,0	5	1.1/2”	1.1/4”	153	x	x	x	x	x	x	x	x	x	x	x	x	x	x	11	8,5	5,6	1,9					
TBHMU-15-5	15,0	5	1.1/2”	1.1/4”	179	x	x	x	x	x	x	x	x	x	x	20,7	18,6	17,7	16,7	15,0	13,6	11,4	9,3	6,5	3,7			
TBHMU-15-6	15,0	6	1.1/2”	1.1/4”	200	x	x	x	x	x	x	x	x	x	x	x	x	x	x	x	x	14,2	12,2	10,1	8,6	6,3	3,9	

* Pressão máxima com vazão zero
X = Não operar nessa faixa de pressão

GARANTIA: 1 ano contra defeitos de fabricação.
CARACTERÍSTICAS DIMENSIONAIS: Disponível no site www.texius.com.br

BOMBA PRINCIPAL

BOMBA JOCKEY

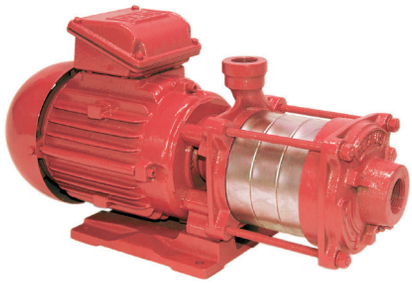

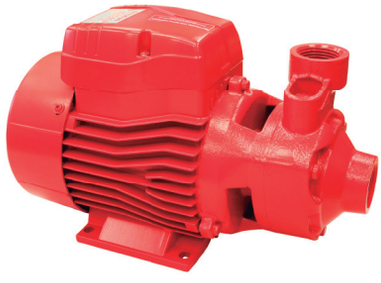

TABELA DE DESEMPENHO - BOMBA PRINCIPAL

Modelo	Pot. (CV)	Proteção	Conexões		Pressão Máxima* (mca)	Altura manométrica total (mca)																				
			Suc.	Rec.		4	6	8	10	12	14	16	18	20	22	24	26	28	30	32	34	36	40	44	48	50
						Vazão para sucção manométrica de 0 m (m^3/h)																				
TBHCG-0109	1,0	IP 21/55	2.1/2"	2.1/2"	18	23,1	21,2	19,9	18	15,6	13,2	9,6														
TBHCG-0159	1,5	IP 21/55	2.1/2"	2.1/2"	24	28,3	27,5	25,7	24,3	22,8	20,7	18,9	16,5	13,8	10,2											
TBHCG-0209	2,0	IP 21/55	2.1/2"	2.1/2"	29		31,2	29,2	27,6	26,1	24,5	23,1	21,8	19,5	17,1	14,3	11,6	6,8								
TBHCG-0309	3,0	IP 21/55	2.1/2"	2.1/2"	31			37,3	35,7	34,1	32,9	31,4	29,5	28,3	26,3	24,5	21,9	18,7	14,8							
TBHCG-0409	4,0	IP 55	2.1/2"	2.1/2"	36			42,6	41,4	40,8	40,2	37,8	36,3	34,2	32,4	30,7	28,3	26,6	23,6	20,3	16,0					
TBHCG-0509	5,0	IP 55	2.1/2"	2.1/2"	40			56,5	54,1	51,7	50,2	48,6	46,7	44,8	42,8	40,7	38,2	35,6	32,3	28,9	24,8	20,6				
TBHCG-0759	7,5	IP 55	2.1/2"	2.1/2"	51			67,8	67,2	66,6	65,8	64,9	62,4	59,9	57,4	54,8	53,4	52	49,8	47,5	44,9	42,3	36,7	31,5	22,1	16,8

Tensão Trifásica: 220V/380V/440V
Rotação: 3.500
Frequência: 60 Hz

Rotor: Alumínio
Voluta: Ferro fundido com bocais roscados (BSP)

Intermediário: Ferro fundido
Eixo: Aço Inox AISI 304

TABELA DE DESEMPENHO - BOMBA PRINCIPAL

Modelo	Pot. (CV)	Proteção	Conexões		Pressão Máxima* (mca)	Altura manométrica total (mca)															
			Suc.	Rec.		0	5	10	15	20	25	30	35	40	45	50	55	60	65	70	75	80
						Vazão para sucção manométrica de 0 m (m^3/h)																
TBH-1009	10,0	IP 55	2.1/2"	2.1/2"	52	78,3	77,0	76,1	67,9	61,8	55,0	49,6	42,8	35,0	22,7	13,2						
TBH-1509	15,0	IP 55	2.1/2"	2.1/2"	70	83,5	83,0	82,5	79,3	74,5	70,0	64,3	60,0	54,5	49,0	43,2	37,3	29,7	20,6			

Tensão Trifásica: 220V/380V/440V
Rotação: 3.500
Frequência: 60 Hz

Rotor: Alumínio
Voluta: Ferro fundido com bocais roscados (BSP)

Intermediário: Ferro fundido
Eixo: Aço SAE 1045 com luva de bronze

TABELA DE DESEMPENHO - BOMBA JOCKEY

Modelo	Pot. (CV)	Proteção	Está-gios	Conexões		Pressão Máxima* (mca)	Altura manométrica total (mca)														
				Suc.	Rec.		10	15	20	25	30	35	40	45	50	55	60	65	70	75	80
							Vazão para sucção manométrica de 0 m (m^3/h)														
TBH-BAL	1	IP 55	1	1"	1"	75		2,5	2,2	1,9	1,8	1,6	1,5	1,2	1,0	0,8	0,6	0,4	0,2		
TBHM-3-1	1,0	IP 55	3	1"	3/4"	45		9,5	8,5	7,7	6,5	5,2	4,0								
TBHM4-1,5	1,5	IP 55	4	1"	3/4"	59		10,2	9,6	9,0	8,3	7,4	6,6	5,5	4,2	2,6					
TBHM-5-2	2,0	IP 55	5	1"	3/4"	74		11,1	11,0	9,9	9,4	8,7	8,1	7,4	6,7	5,8	4,8	3,5	2,1		

Tensão: TBHM - Trifásica 220V/380V/440V
TBH-BAL - Monofásico 220V
Rotação: 3.500

Frequência: 60 Hz
Rotor: TBHM - Aço Inox AISI 304
TBH-BAL - Bronze

Voluta: Ferro fundido com bocais roscados (BSP)
Intermediário: TBHM - Aço Inox AISI 304
TBH-BAL - Ferro Fundido

Eixo: TBHM - Aço SAE 1045 com luva de bronze no selo mecânico e luva espaçadora em Aço Inox AISI 304
TBH-BAL - Aço SAE 1045

* Pressão máxima com vazão zero

GARANTIA: 1 ano contra defeitos de fabricação.
CARACTERÍSTICAS DIMENSIONAIS: Disponível no site www.texius.com.br

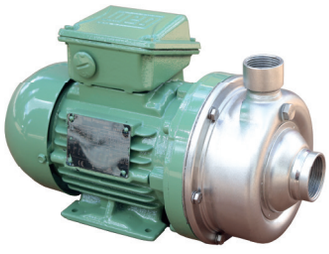

TBHCI • INOX

Bombeamento de líquidos agressivos
Água desmineralizada
Produtos químicos em geral (consultar a fábrica)

CARACTERÍSTICAS MECÂNICAS E ELÉTRICAS

→ Rotação: 3.500 RPM
→ Eixo: Aço Inox AISI 304
→ Rotor: Semi aberto em Aço Inox AISI 304
→ Voluta: Aço Inox AISI 304 com bocais roscados (BSP)
→ Intermediário: Aço Inox AISI 304
→ Selo: Ø13mm em Viton
→ Temperatura do líquido: 5ºC a 80ºC
→ Potência: 1/2 CV a 4,0 CV
→ Tensão: Trifásica 220/380/440 V
→ Frequência: 60 Hz
→ Proteção: IP 55
→ Temperatura ambiente: 0°C a 40°C
→ Pressão máx. na sucção: 40 mca
→ Cor: Preta

Modelo	CORRENTE ELÉTRICA			
	Potência (CV)	220 V (A)	380 V (A)	440 V (A)
TBHCI	1/2	2,51	1,46	1,45
TBHCI	3/4	3,34	1,94	1,97
TBHCI	1,0	4,07	2,35	2,04
TBHCI	1,5	5,45	3,16	2,73
TBHCI	2,0	7,01	4,06	3,51
TBHCI	3,0	10,3	5,96	5,15
TBHCI	4,0	13,5	7,81	6,75

TABELA DE DESEMPENHO

Modelo		Pot. (CV)	Conexões		Pressão Máxima* (mca)	Altura manométrica total (mca)																	
			Suc.	Rec.		2	4	6	8	10	12	14	16	18	20	22	24	26	28	30	32	34	36
						Vazão para sucção manométrica de 0 m (m^3/h)																	
ROTOR ABERTO	**TBHCI-RA-0051**	1/2	1.1/4"	1"	9	13	11	9,5	7,7	5,2	2,8	0,5											
	TBHCI-RA-0071	3/4	1.1/4"	1"	11				11	9	6,9	4,6	2,2										
	TBHCI-RA-0101	1,0	1.1/4"	1"	13				11	9,3	7,6	5,7	3,7	1,7									
	TBHCI-RA-0151	1,5	1.1/4"	1"	17					13	11	9,3	7,5	5,6	3,9	2,3							
	TBHCI-RA-0201	2,0	1.1/4"	1"	20		14,1	13,3	12,1	10,8	9,2	7,3	5,3	3,0									
	TBHCI-RA-0301	3,0	1.1/4"	1"	26			16,5	15,8	14,3	12,3	11,1	9,7	8,1	6,4	4,6	2,0						
	TBHCI-RA-0401	4,0	1.1/4"	1"	33			17,2	17,0	16,8	16,4	15,3	13,2	12,6	10,8	9,6	8,2	6,8	5,1	3,0			

* Pressão máxima com vazão zero

GARANTIA: 1 ano contra defeitos de fabricação.
CARACTERÍSTICAS DIMENSIONAIS: Disponível no site www.texius.com.br

TBHW-Q • 1/2 CV

Laboratórios químicos e farmacêuticos
Recalque de fluidos que são quimicamente compatíveis com o Aço Inox AISI 304
Produtos químicos em geral (consultar fábrica)

CARACTERÍSTICAS MECÂNICAS E ELÉTRICAS

→ Rotação: 3.500 RPM
→ Eixo: Aço Inox AISI 304
→ Rotor: Nylon
→ Voluta: Polipropileno com bocais roscados (BSP)
→ Intermediário: Polipropileno usinado
→ Selo: Ø 5/8” em Viton
→ Temperatura do líquido: 5ºC a 40ºC
→ Potência: 1/2 CV a 4,0 CV
→ Tensão: Trifásica 220/380/440 V
→ Frequência: 60 H z
→ Proteção: IP 55
→ Temperatura ambiente: 0°C a 40°C
→ Pressão máx. na sucção: 40 mca
→ Cor: Preta

Modelo	CORRENTE ELÉTRICA			
	Potência (CV)	220 V (A)	380 V (A)	440 V (A)
TBHW-Q	1/2	2,51	1,46	1,45

TABELA DE DESEMPENHO

Modelo	Pot. (CV)	Conexões		Pressão Máxima* (mca)	Altura manométrica total (mca)																	
		Suc.	Rec.		2	4	6	8	10	12	14	16	18	20	22	24	26	28	30	32	34	36
					Vazão para sucção manométrica de 0 m (m^3/h)																	
TBHW-Q	1/2	1”	1”	16	9,1	8,8	7,3	6,2	4,7	3,2	1,4											

* Pressão máxima com vazão zero

GARANTIA: 1 ano contra defeitos de fabricação.
CARACTERÍSTICAS DIMENSIONAIS: Disponível no site www.texius.com.br

TABELA GERAL DE SELEÇÃO DE BOMBAS

Série	Modelo	Pot. (CV)	Proteção	Conexões Suc.	Conexões Rec.	Pressão Máx.* (mca)	Altura manométrica total (mca) 2	4	6	8	10	12	14	16	18	20	22	24	26	28	30	34	38	40	44	48
							Vazão para sucção manométrica de 0 m (m^3/h)																			
	TBHCG-0051	1/2	IP 21/55	1”	1”	21				12	12	11	10	8	7	5										
	TBHCG-0054	1/2	IP 21/55	2”	1.1/2”	15		23	21	18	16	13	9													
	TBHCG-0071	3/4	IP 21/55	1”	1”	24				13	13	12	11	10	9	7	6									
	TBHCG-0074	3/4	IP 21/55	2”	1.1/2”	18		25	23	21	19	16	13	10												
	TBHCG-0101	1,0	IP 21/55	1”	1”	28					14	13	12	11	11	9	9	7	5							
Pág 3 e 4	TBHCG-0104	1,0	IP 21/55	2”	1.1/2”	20		27	25	24	22	20	17	15	12											
	TBHCG-0157	1,5	IP 21/55	1.1/2”	1.1/4”	26		21	20	20	19	18	17	16	15	13	12	10	7							
	TBHCG-0154	1,5	IP 21/55	2”	1.1/2”	24		28	27	26	24	23	21	19	16	14	10									
	TBHCG-0207	2,0	IP 21/55	1.1/2”	1.1/4”	32			22	22	21	20	20	19	18	16	15	15	13	10	8					
	TBHCG-0204	2,0	IP 21/55	2”	1.1/2”	29			31	30	28	26	24	23	22	19	17	14	12	7						
	TBHCG-0307	3,0	IP 21/55	1.1/2”	1.1/4”	42				26	26	24	24	24	23	22	21	20	19	18	17	14	10	7		
	TBHCG-0304	3,0	IP 21/55	2”	1.1/2”	31				37	36	34	33	31	29	28	26	24	22	19	15					
	TBHCG-0407	4,0	IP 55	1.1/2”	1.1/4”	49					28	28	27	27	27	26	25	24	24	23	22	20	17	16	12	7
Pág 5 e 6	TBHCG-0404	4,0	IP 55	2”	1.1/2”	36				43	41	41	40	38	36	34	32	31	28	27	24	16				

Série	Modelo	Pot. (CV)	Proteção	Conexões Suc.	Conexões Rec.	Pressão Máx.* (mca)	Altura manométrica total (mca) 4	8	12	16	20	24	28	32	36	40	44	48	50	55	60	65	70	75	85
							Vazão para sucção manométrica de 0 m (m^3/h)																		
	TBHCG-0504	5,0	IP 55	2”	1.1/2”	47	38	36	35	33	32	30	28	26	23	19	13								
	TBHCG-0505	5,0	IP 55	2.1/2”	2”	40		56	52	49	45	41	36	29	21										
	TBHCG-0754	7,5	IP 55	2”	1.1/2”	65	38	37	37	36	35	35	34	33	33	32	30	27	25	21	15				
Pág 7	TBHCG-0755	7,5	IP 55	2.1/2”	2”	51		68	67	65	60	55	52	47	42	37	31	22	17						

Série	Modelo	Pot. (CV)	Proteção	Conexões Suc.	Conexões Rec.	Pressão Máx.* (mca)	Altura manométrica total (mca) 0	5	10	15	20	25	30	35	40	45	50	55	60	65	70	75	80	85	90	95
							Vazão para sucção manométrica de 0 m (m^3/h)																			
	TBH-1004	10,0	IP 55	2”	1.1/2”	65	39	38	37	36	35	34	33	31	30	29	27	25	20							
	TBH-1005	10,0	IP 55	2.1/2”	2”	52	78	77	76	68	62	55	50	43	35	23	13									
	TBH-1504	15,0	IP 55	2”	1.1/2”	80	42	41	40	37	37	35	34	32	30	30	29	28	27	25	23	13				
Pág 8	TBH-1505	15,0	IP 55	2.1/2”	2”	70	83	83	82	79	74	70	64	60	54	49	43	37	30	21						

Série	Modelo	Pot. (CV)	Proteção	Conexões Suc.	Conexões Rec.	Pressão Máx.* (mca)	Altura manométrica total (mca) 0	2	4	6	8	10	12	14	16	18	20	22	24	26	28	30	32	34	36	38
							Vazão para sucção manométrica de 0 m (m^3/h)																			
	TBH-0106	1,0	IP 55	3”	2.1/2”	8	57	48	36	24																
	TBH-0156	1,5	IP 55	3”	2.1/2”	11	68	65	49	41	28															
	TBH-0206	2,0	IP 55	3”	2.1/2”	13	81	77	62	50	39	24	4													
	TBH-0306	3,0	IP 55	3”	2.1/2”	15	95	88	75	65	53	44	28	5												
	TBH-0406	4,0	IP 55	3”	2.1/2”	18	110	99	90	81	71	60	53	39	26											
	TBH-0506	5,0	IP 55	3”	2.1/2”	20	113	106	98	90	81	72	60	51	36	15										
	TBH-0756	7,5	IP 55	3”	2.1/2”	25	134	123	115	108	103	98	89	80	70	60	45	30	10							
	TBH-1006	10,0	IP 55	3”	2.1/2”	24	162	152	143	134	125	113	103	92	81	69	56	28								
Pág 9	TBH-1506	15,0	IP 55	3”	2.1/2”	36	191	180	170	164	159	152	148	144	135	126	115	108	102	94	86	72	54	36		

* Pressão máxima com vazão zero

TABELA GERAL DE SELEÇÃO DE BOMBAS

	Modelo	Pot. (CV)	Prote-ção	Conexões		Pressão Máxima* (mca)	Altura manométrica total (mca)																				
				Suc.	Rec.		15	20	25	30	35	40	45	50	55	60	65	70	75	80	85	90	95	100	110	120	130	140
							Vazão para sucção manométrica de 0 m (m³/h)																					
	TBHM-3-1	1,0	IP 55	1”	3/4”	45	9	8	8	6	5	4															
	TBHM-4-1,5	1,5	IP 55	1”	3/4”	59	10	10	9	8	7	7	5	4	3												
	TBHM-5-2	2,0	IP 55	1”	3/4”	74	11	11	10	9	8	8	7	7	6	5	3	2									
	TBHM-2-2	2,0	IP 55	1.1/2”	1”	53	15	14	12	11	10	8	6	4													
	TBHM-3-3	3,0	IP 55	1.1/2”	1”	81	15	14	14	13	12	12	11	10	9	8	7	6	4								
	TBHM-7-3	3,0	IP 55	1”	3/4”	100	11	11	10	10	10	9	9	8	8	7	7	6	6	5	4	3	2				
Pág 10	TBHM-4-4	4,0	IP 55	1.1/2”	1”	102	16	15	15	14	14	13	13	12	11	11	10	9	9	8	7	6	5	3			

	Modelo	Pot. (CV)	Prote-ção	Conexões		Pressão Máxima* (mca)	Altura manométrica total (mca)																				
				Suc.	Rec.		15	20	25	30	35	40	45	50	60	70	80	90	100	110	120	130	140	150	160	170	180	190
							Vazão para sucção manométrica de 0 m (m³/h)																					
	TBHMU-5	5,0	IP 55	1.1/2”	1.1/4”	70				20	19	18	16	15	9												
	TBHMU-7,5-2	7,5	IP 55	1.1/2”	1.1/4”	86			24	23	23	22	21	19	15	11	5										
	TBHMU-7,5-3	7,5	IP 55	1.1/2”	1.1/4”	107								21	19	16	13	9	6								
	TBHMU-7,5-4	7,5	IP 55	1.1/2”	1.1/4”	125	x	x	x	x	x	x	x	x	x	x	x	x	11	8	3						
	TBHMU-10-3	10,0	IP 55	1.1/2”	1.1/4”	123			28	27	26	26	24	21	20	19	16	14	11	8							
	TBHMU-10-4	10,0	IP 55	1.1/2”	1.1/4”	137	x	x	x	x	x	x	x	x	x	x	x	15	13	10	8	4					
	TBHMU-10-5	10,0	IP 55	1.1/2”	1.1/4”	153	x	x	x	x	x	x	x	x	x	x	x	x	x	x	11	8	6	2			
	TBHMU-15-5	15,0	IP 55	1.1/2”	1.1/4”	179	x	x	x	x	x	x	x	x	x	x	21	19	18	17	15	14	11	9	6	4	
Pág 11	TBHMU-15-6	15,0	IP 55	1.1/2”	1.1/4”	200	x	x	x	x	x	x	x	x	x	x	x	x	x	x	x	x	14	12	10	9	6	4

		Modelo	Pot. (CV)	Prote-ção	Conexões		Pressão Máxima* (mca)	Altura manométrica total (mca)															
					Suc.	Rec.		2	4	6	8	10	12	14	16	18	20	22	24	26	28	30	32
								Vazão para sucção manométrica de 0 m (m³/h)															
	ROTOR ABERTO	TBHCI-RA-0051	1/2	IP 55	1.1/4”	1”	9	9	7	4	1												
		TBHCI-RA-0071	3/4	IP 55	1.1/4”	1”	11	10	9	7	5	2											
		TBHCI-RA-0101	1,0	IP 55	1.1/4”	1”	13	11	10	9	7	4	2										
		TBHCI-RA-0151	1,5	IP 55	1.1/4”	1”	17		13	11	10	8	6	4	1								
		TBHCI-RA-0201	2,0	IP 55	1.1/4”	1”	20		15	13	12	11	9	7	5	3							
		TBHCI-RA-0301	3,0	IP 55	1.1/4”	1”	26			16	16	14	12	11	10	8	6	5	2				
		TBHCI-RA-0401	4,0	IP 55	1.1/4”	1”	33			17	17	17	16	15	13	13	11	10	8	7	5	3	

	Modelo	Pot. (CV)	Conexões		Pressão Máxima* (mca)	Altura manométrica total (mca)							
			Suc.	Rec.		2	4	6	8	10	12	14	16
						Vazão para sucção manométrica de 0 m (m³/h)							
	TBHW-Q	1/2	1”	1”	16	9	9	7	6	5	3	1	

* Pressão máxima com vazão zero

IMPORTANTE: Para informações técnicas das Bombas de Incêndio procurar na página 12.

TBHCG 1/2 A 1CV • IP 21

Modelo	Pot. (CV)	Conexões (BSP)		A	B	C	D
		Suc.	Rec.				
TBHCG-0051	1/2	1”	1”	341,5	179	49	78
TBHCG-0054	1/2	2”	1.1/2”	356,5	194	60	80
TBHCG-0071	3/4	1”	1”	341,5	179	49	78
TBHCG-0074	3/4	2”	1.1/2”	356,5	194	60	80
TBHCG-0101	1,0	1”	1”	361,5	179	49	78
TBHCG-0104	1,0	2”	1.1/2”	376,5	194	60	80

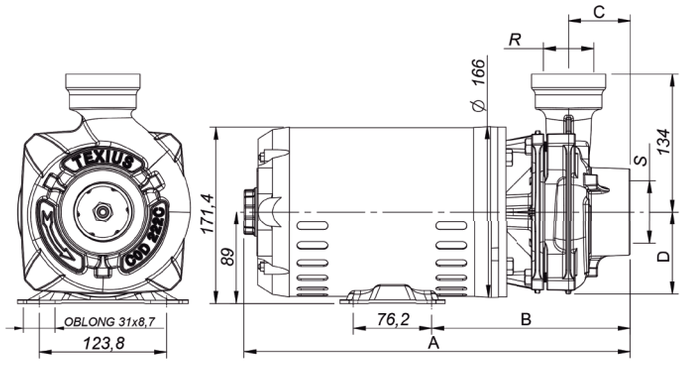

* Características técnicas do produto na página 3.

TBHCG 1/2 A 1CV • IP 55

Modelo	Pot. (CV)	Conexões (BSP)		A	B	C	D
		Suc.	Rec.				
TBHCG-0051	1/2	1”	1”	334	159	49	78
TBHCG-0054	1/2	2”	1.1/2”	349	174	60	80
TBHCG-0071	3/4	1”	1”	334	159	49	78
TBHCG-0074	3/4	2”	1.1/2”	349	174	60	80
TBHCG-0101	1,0	1”	1”	334	159	49	78
TBHCG-0104	1,0	2”	1.1/2”	349	174	60	80

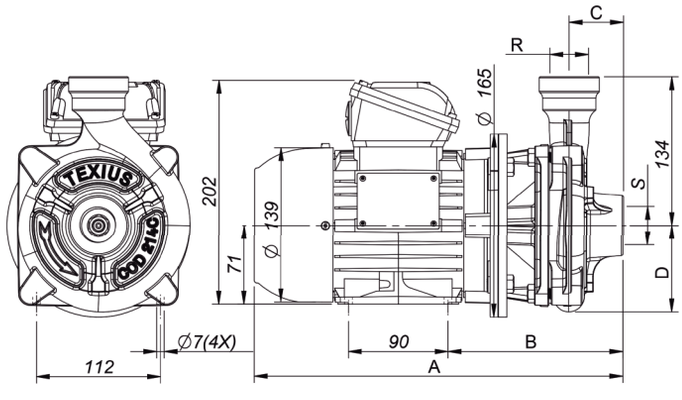

* Características técnicas do produto na página 4.

TBHCG 1,5 A 4CV • IP 55

Modelo	Pot. (CV)	Conexões (BSP)		A	B	C	D	E	F	G	H	I
		Suc.	Rec.									
TBHCG-0157	1,5	1.1/2”	1.1/4”	125	219	80	100	165	352	50	153	86,5
TBHCG-0154	1,5	2”	1.1/2”	125	220	80	100	179	366	60	154	91
TBHCG-0207	2,0	1.1/2”	1.1/4”	125	219	80	100	165	377	50	153	86,5
TBHCG-0204	2,0	2”	1.1/2”	125	220	80	100	179	391	60	154	91
TBHCG-0307	3,0	1.1/2”	1.1/4”	140	238	90	100	172	401	50	172	98
TBHCG-0304	3,0	2”	1.1/2”	140	238	90	100	185	414	60	154	91
TBHCG-0407	4,0	1.1/2”	1.1/4”	140	238	90	125	172	426	50	172	98
TBHCG-0404	4,0	2”	1.1/2”	140	238	90	125	185	438	60	154	91

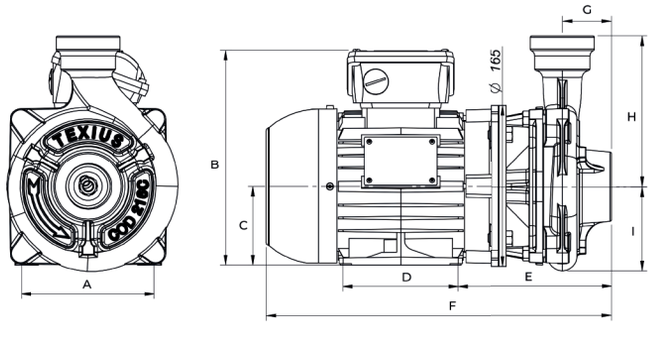

* Características técnicas do produto na página 6.

TBHCG 5,0 E 7,5CV • IP 55

Modelo	Pot. (CV)	Conexões (BSP)		A	B	C	D	E	F	G	H	I
		Suc.	Rec.									
TBHCG-0504	5,0	2”	1.1/2”	110	121	259	100	463	210	60	198	116
TBHCG-0505	5,0	1.1/2”	2”	114	131	259	100	489	236	70	201	121
TBHCG-0754	7,5	2”	1.1/2”	110	121	304	112	481	217	60	198	116
TBHCG-0755	7,5	1.1/2”	2”	114	131	304	112	507	243	70	201	121

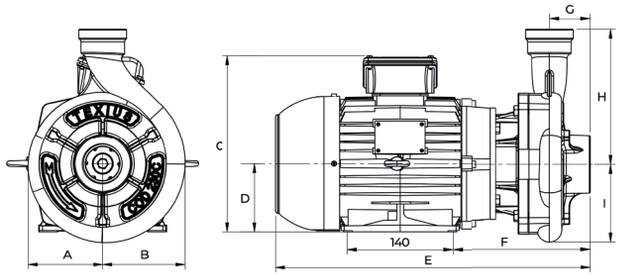

* Características técnicas do produto na página 7.

TBH CE 1,0 A 7,5CV

Modelo	Pot. (CV)	Conexões (BSP)		A	B	C	D	E
		Suc.	Rec.					
TBH-0106	1,0	3”	2.1/2”	202	71	90	194	369
TBH-0156	1,5	3”	2.1/2”	220	80	100	199	386
TBH-0206	2,0	3”	2.1/2”	220	80	100	199	411
TBH-0306	3,0	3”	2.1/2”	239	90	100	205	433,5
TBH-0406	4,0	3”	2.1/2”	239	90	125	205	458,5
TBH-0506	5,0	3”	2.1/2”	259	100	140	239	492
TBH-0756	7,5	3”	2.1/2”	304	112	140	246	510

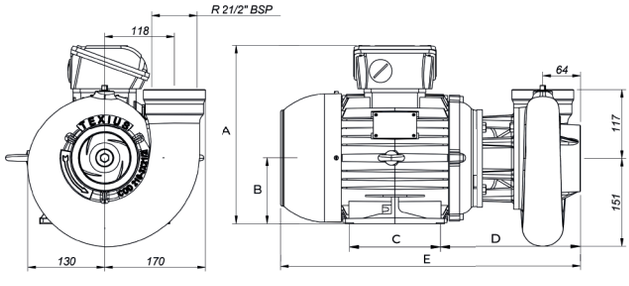

* Características técnicas do produto na página 10.

TBH CE 10 E 15CV

Modelo	Pot. (CV)	Conexões (BSP)		A	B	C
		Suc.	Rec.			
TBH-1006	10,0	3”	2.1/2”	140	293	575
TBH-1506	15,0	3”	2.1/2”	178	292	613

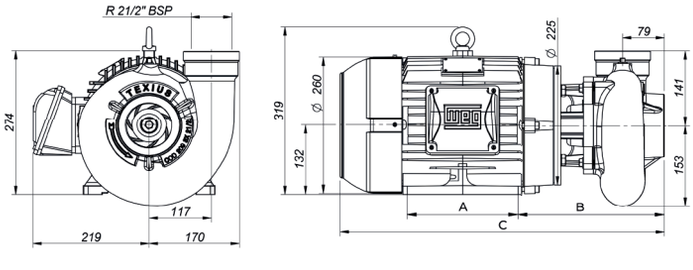

* Características técnicas do produto na página 10.

TBHM • MULTIESTÁGIOS

Modelo	Pot. (CV)	Conexões (BSP)		A	B	C	H	H1	H2	Ø
		Suc.	Rec.							
TBHM-3-1	1,0	1”	3/4”	361	116	105	91	195	222	139
TBHM-4-1,5	1,5	1”	3/4”	413	143	132	91	195	240	158
TBHM-5-2	2,0	1”	3/4”	465	171	160	91	195	240	158
TBHM-2-2	2,0	1.1/2”	1”	574	250	239	103	207	262	176
TBHM-3-3	3,0	1.1/2”	1”	413	110	98	115	265	253	158
TBHM-7-3	3,0	1”	3/4”	457	140	128	115	265	274	176
TBHM-4-4	4,0	1.1/2”	1”	514	170	158	115	265	274	176

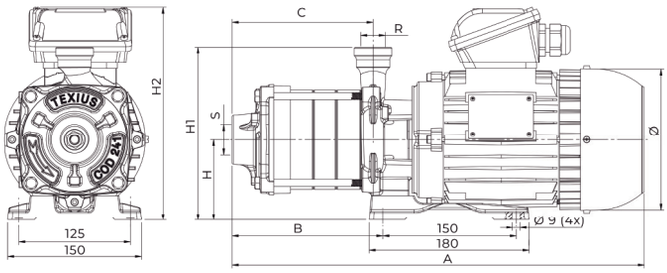

* Características técnicas do produto na página 11.

TBHMU • 5,0 A 7,5CV • MULTIESTÁGIOS

Modelo	Pot. (CV)	Conexões (BSP)		A	B	C	D	E
		Suc.	Rec.					
TBHMU-5	5,0	1.1/2”	1.1/4”	259	100	198	506,1	105,5
TBHMU-7,5-2	7,5	1.1/2”	1.1/4”	304	112	219	524	105,5
TBHMU-7,5-3	7,5	1.1/2”	1.1/4”	304	112	219	564	145,5
TBHMU-7,5-4	7,5	1.1/2”	1.1/4”	304	112	219	604	185,5

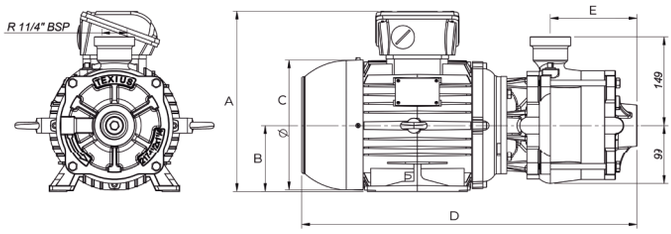

* Características técnicas do produto na página 12.

TBHMU • 10 e 15CV • MULTIESTÁGIOS

Modelo	Pot. (CV)	Conexões (BSP)		A	B
		Suc.	Rec.		
TBHMU-10-3	10,0	1.1/2”	1.1/4”	601	145
TBHUM-10-4	10,0	1.1/2”	1.1/4”	641	185
TBHMU-10-5	10,0	1.1/2”	1.1/4”	681	225
TBHMU-15-5	15,0	1.1/2”	1.1/4”	719	225
TBHMU-15-6	15,0	1.1/2”	1.1/4”	759	265

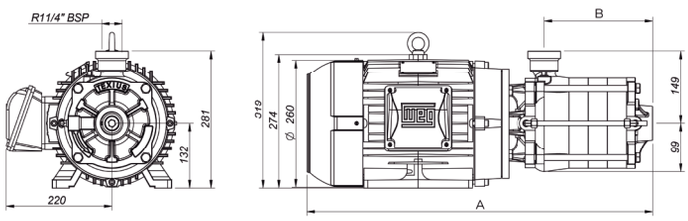

* Características técnicas do produto na página 12.

TEXIUS

Compromisso
com a **qualidade!**

51 **3371.7700**

@texiusbrasil
www.texius.com.br
Av. José Lutzemberger, 295
Porto Alegre RS Brasil