TBJ • 3,0CV • 4,0CV • 5,0CV • 7,5CV (MULTIESTÁGIOS)

APLICAÇÕES:

- Tornos CNC
- Centros de usinagem
- Furação com broca Tmax
- Furações profundas
- Máquinas especiais

CARACTERÍSTICAS MECÂNICAS E ELÉTRICAS:

- Potência: 3,0 CV - 4,0 CV - 5,0 CV - 7,5 CV (motor IR3)
- Tensão: Trifásica 220/380/440 V
- Rotação: 3.500 RPM
- Frequência: 60 HZ
- Proteção: IP 55
- Corpo: Ferro fundido
- Rotor do 1º estágio (sucção): Ferro Fundido
- Rotor dos demais estágios: Alumínio (Opcional Ferro Fundido)
- Voluta: Ferro fundido
- Difusor: Ferro fundido
- Selo mecânico: Carbeto de Silicio e Viton Ø 1"
- Eixo: Aço carbono SAE 1045
- Recalque: 3/4" BSP
- Cor: Preta
- Temperatura do líquido: 5°C a 80°C

GARANTIA: 1 ano contra defeitos de fabricação.

PEÇAS DE REPOSIÇÃO:

- Corpo
- Rotor
- Voluta
- Difusor
- Selo mecânico
- Bucha do selo

DESEMPENHO:

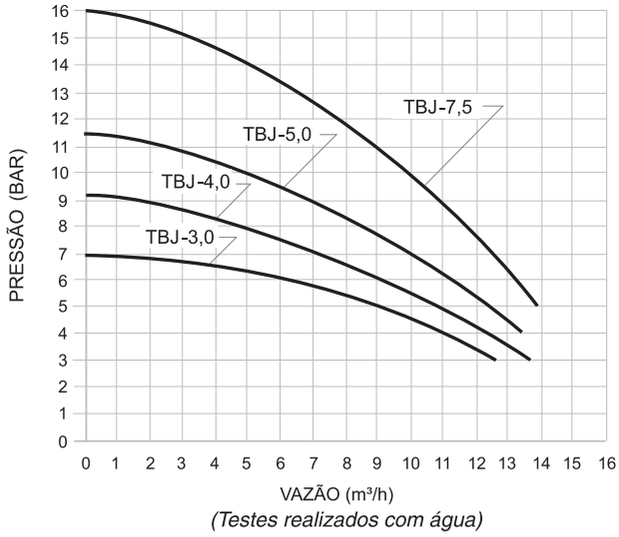

(Testes realizados com água)

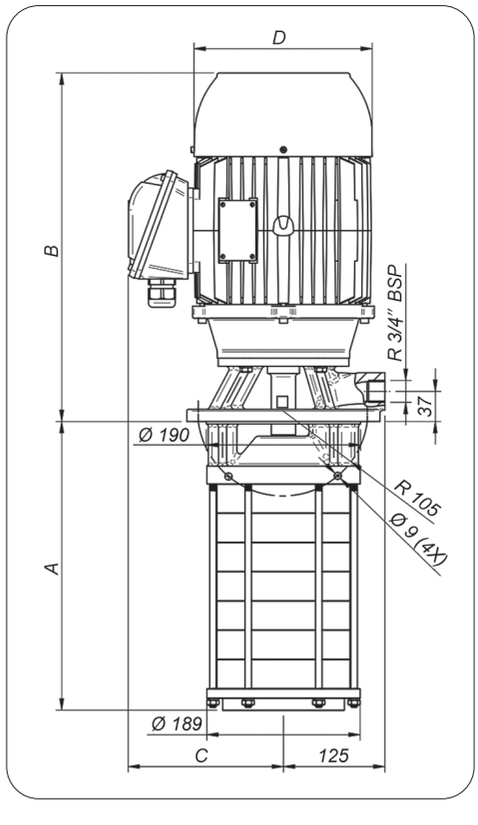

CARACTERÍSTICAS ELÉTRICAS

Potência (CV)	Corrente Máxima (A)		
	220V	380V	440V
3,0	9,78	5,66	4,89
4,0	10,8	6,25	5,40
5,0	16,0	9,24	7,97
7,5	24,3	14,1	12,2

O fluido a ser bombeado deve estar limpo e isento de impurezas

MODELOS:

MODELOS	CV	Nº DE ESTÁGIOS	A	B	C	D
TBJ - 3	3,0	3	220	363	184	150
TBJ - 4	4,0	4	260	388	184	150
TBJ - 5	5,0	5	300	394	206	160
TBJ - 7	7,5	7	370	429	228	180