FLUXOSTATO TFR-2-PL

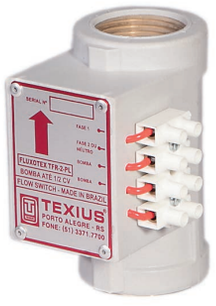

Água fria - temp. ambiente

FLUXOSTATO TFR-2-BR

Água quente - até 80ºC

FUNCIONAMENTO

- O fluxostato TFR é um sensor eletrônico de fluxo que, quando acoplado no recalque de uma bomba centrífuga, permite a pressurização automática de redes hidráulicas
- Ao abrirmos qualquer registro, o Fluxostato TFR liga a bomba automaticamente, pressurizando a rede e desliga a mesma quando o registro é fechado
- O conjunto (bomba centrífuga + Fluxostato TFR) deve ser instalado sempre abaixo da caixa d'água e da laje (mínimo de 20 cm)
- Todos os pontos de consumo devem estar no mínimo 20 cm abaixo da caixa d'água (ver desenho)
- O Fluxostato deve ser instalado na vertical, com a seta que indica o fluxo da água voltada para cima

O Fluxostato TFR possui um retardo eletrônico para desligar a bomba, ou seja, após o fechamento de todos os pontos de consumo, a bomba permanece ligada por mais 5 segundos. Esse retardo evita que a bomba fique ligando e desligando com pequenas vazões.

A TEXIUS RECOMENDA

Para aumentar a vida útil dos fluxostatos **usar contatora** para **TODAS** as potências de bombas.

CARACTERÍSTICAS TÉCNICAS

- Tensão: 110/220 V
- Frequência: 60 HZ
- Corrente máxima:
  TFR-2PL: 10 A
  TFR-2BR: 6 A
- Pressão máxima na sucção: 60 mca
- Vazão mínima para acionar: 0,8 l/min
- Temperatura da água:
  TFR-2PL: 5ºC a 40ºC
  TFR-2BR: 5°C a 80ºC
- Temperatura ambiente (local instalação): 0ºC a 40°C
- Conexões: Suc. 1" e Rec. 1" BSP

MODELOS

- TFR-2PL - Código: 7003
- TFR-2BR - Código: 7009

DIMENSÕES

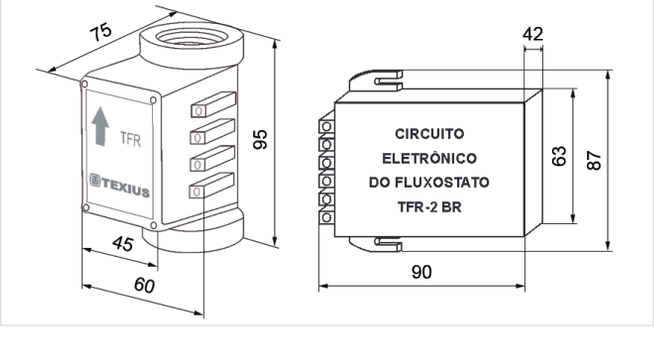

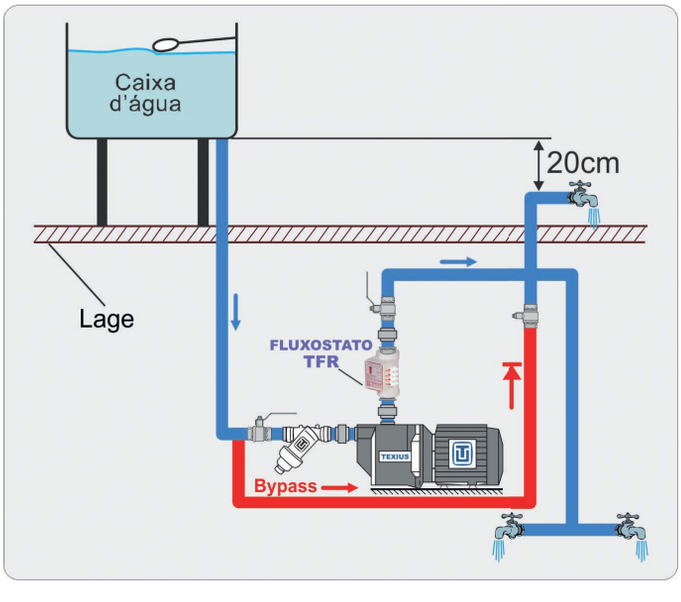

- Garantia: 2 anos contra defeito de fabricação.
- A cor do produto pode diferir da cor apresentada no catálogo sem aviso prévio.