Motobomba Centrífuga de Imersão

TEXIUS

TBM • TBML • 1,0CV a 4,0CV

TBM

TBML

APLICAÇÕES:

- Tornos CNC
- Centros de usinagem
- Dressagem de rebolos para retífica
- Furação com broca Tmax
- Furações profundas, onde é necessária alta pressão
- Máquinas especiais

DESEMPENHO:

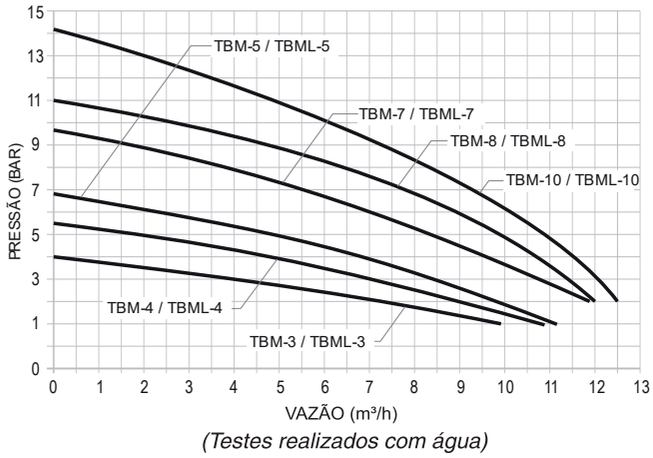

(Testes realizados com água)

CARACTERÍSTICAS MECÂNICAS E ELÉTRICAS:

- Potência: 1,0 CV a 4,0 CV (motor IR3)
- Tensão: Trifásica 220/380/440 V
- Rotação: 3.500 RPM
- Frequência: 60 HZ
- Proteção: IP 55
- Corpo: Ferro Fundido
- Voluta: Ferro Fundido
- Intermediário: Aço Inox AISI 304
- Rotor: Tipo fechado em Aço Inox AISI 304
- Selo : Ø 3/4” Tipo 21 em Buna N (Opcional Viton)
- Eixo: Aço SAE 1045
- Recalque: 3/4” BSP
- Temperatura do líquido: 5°C a 50°C

CARACTERÍSTICAS ELÉTRICAS

Potência (CV)	Corrente Máxima (A)		
	220V	380V	440V
1,0	3,64	2,11	1,82
1,5	5,17	3,0	2,59
2,0	6,78	3,93	3,39
3,0	9,78	5,66	4,89
4,0	10,8	6,25	5,40

GARANTIA: 1 ano contra defeitos de fabricação.

CARACTERÍSTICAS DIMENSIONAIS						
Modelo	Estágios	Pot. (CV)	A (mm)	B (mm)	C (mm)	D (mm)
TBM - 3	3	1,0	172	259	131	147
TBML - 3	3	1,0	322	259	131	147
TBM - 4	4	1,5	199,5	291	139	159
TBML - 4	4	1,5	349,5	291	139	159
TBM - 5	5	2,0	227	315	139	159
TBML - 5	5	2,0	377	315	139	159
TBM - 7	7	3,0	307,5	341	157	179
TBML - 7	7	3,0	457,5	341	157	179
TBM - 8	8	3,0	335	341	157	179
TBML - 8	8	3,0	485	341	157	179
TBM - 10	10	4,0	390	367	157	179
TBML - 10	10	4,0	540	367	157	179

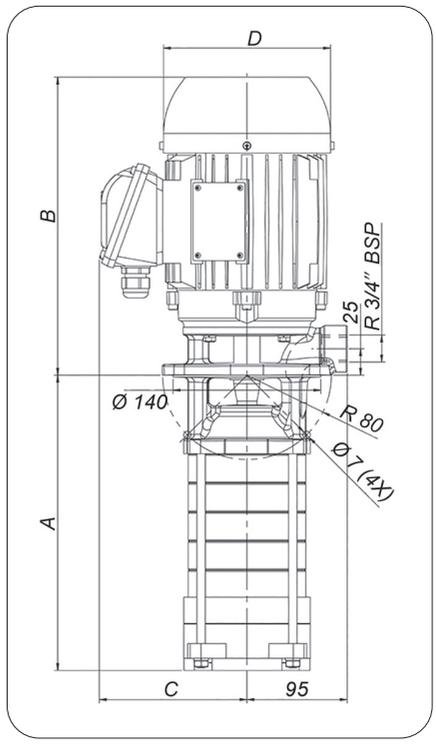

O fluido a ser bombeado deve estar limpo e isento de impurezas