TBT • 3/4CV

APLICAÇÕES:

- Refrigeração de máquinas operatrizes
- Tornos automáticos
- Furadeiras

CARACTERÍSTICAS MECÂNICAS E ELÉTRICAS:

- Potência: 3/4 CV (motor IR3)
- Tensão: Trifásica 220/380/440 V
- Rotação: 3.500 RPM
- Frequência: 60 HZ
- Proteção: IP 55
- Corpo: Ferro fundido
- Rotor: Bronze
- Base: Ferro fundido
- Selo mecânico: Buna N
- Sucção e Recalque: 3/4” BSP
- Cor: Preta
- Temperatura do líquido: 5°C a 50°C

GARANTIA: 1 ano contra defeitos de fabricação.

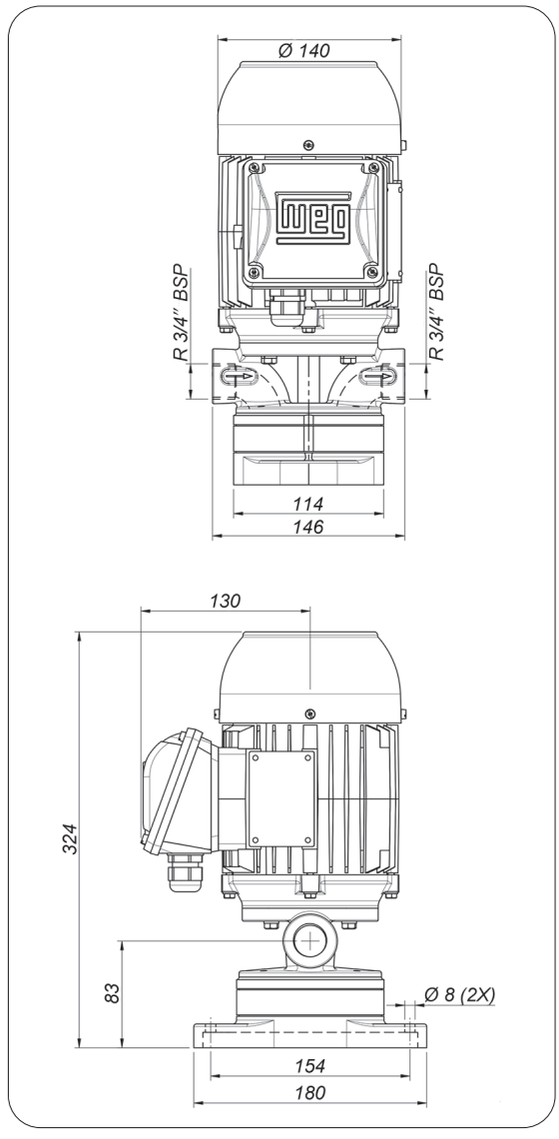

DESEMPENHO:

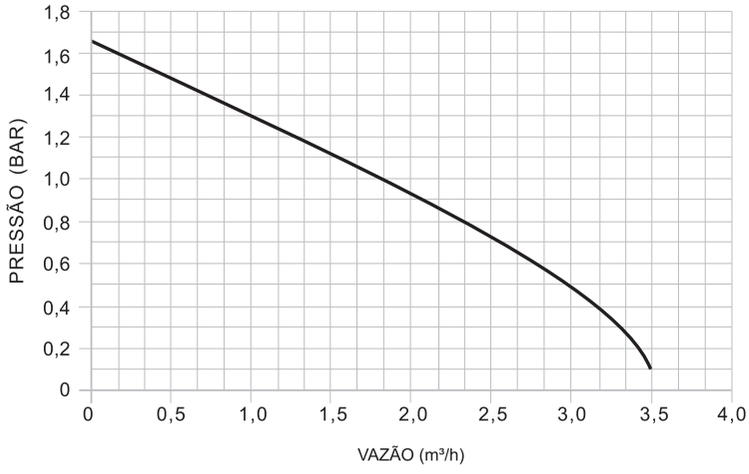

(Testes realizados com água)

CARACTERÍSTICAS ELÉTRICAS

Potência (CV)	Corrente Máxima (A)		
	220V	380V	440V
3/4	2,82	1,64	1,64