IN LINE

TPWE-IP-BR • 120W

Maior desempenho da categoria

- Silenciosa
- Acionamento por fluxo
- Rotor úmido sem rolamento e selo mecânico
- Motor de Ímãs Permanentes
- Proteção contra falta de água
- Garantia de 2 anos

60% de Economia de **Energia**

CARACTERÍSTICAS

- Corpo: Bronze
- Rotor: Plástico de engenharia
- Frequência: 50/60 Hz
- Rotação Máxima: 4500 RPM
- Motor com proteção: IP 44
- Temperatura da água: 5°C a 80°C
- Temperatura ambiente (local instalação): 0°C a 40°C
- Pressão máx. na sucção: 60 mca
- Vazão mínima para acionar: 1,2 l/min

CURVA DE DESEMPENHO

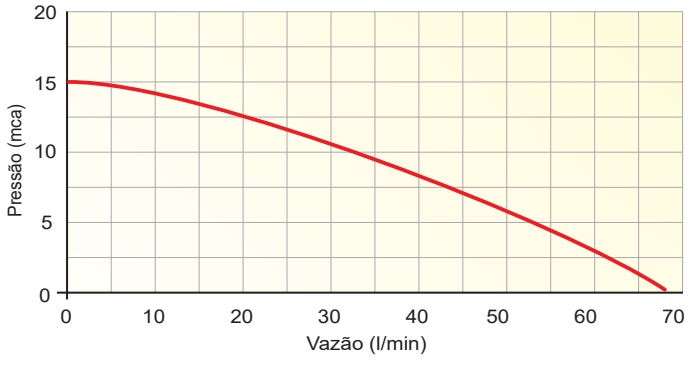

CARACTERÍSTICAS TÉCNICAS

MODELO	POTÊNCIA (W)	CÓDIGO	TENSÃO (V)	CORRENTE (A)	PRESSÃO MÁX. (mca)	VAZÃO MÁX. (l/min)	CONEXÕES (BSP)		PESO (kg)
							SUC	REC	
TPWE-IP-BR	120	11344	220	0,55	15	68	1" com união de 3/4"	1" com união de 3/4"	2,6

DIMENSÕES

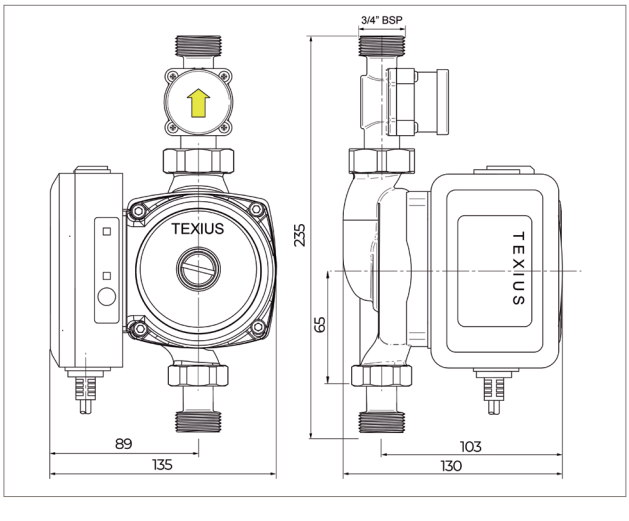

Alto desempenho!
Pode substituir as bombas de **248W** e **348W**

- Garantia: 2 anos contra defeito de fabricação.
- A cor do produto pode diferir da cor apresentada no catálogo sem aviso prévio.

Consulte toda linha de acessórios comercializados separadamente.