PRESSOSTATO TC-18

Pressão de acionamento regulável
Bivolt - 110/220
Água fria e água quente

Desliga automaticamente quando houver falta de água. Religa automaticamente quando volta a água, sem necessidade de pressionar o reset.

FUNCIONAMENTO

- O pressostato eletrônico TC-18 é um equipamento que trabalha em conjunto com um fluxostato interno e é indicado para ser instalado no recalque de motobombas, fazendo com que elas acionem automaticamente sempre que algum ponto de consumo é utilizado
- O TC-18 liga a motobomba quando há queda de pressão na rede hidráulica (torneira aberta) e desliga a motobomba quando a rede atinge a pressão máxima que a motobomba pode fornecer, juntamente com a vazão zero (torneira fechada)
- O pressostato também possui uma válvula de retenção incorporada que mantém a rede sempre pressurizada

VANTAGENS

- Pressostato Bi-volt - Trabalha em 110 ou 220 V
- Possui parafuso traseiro para regulagem da pressão de religa, o que permite variar a faixa de religa entre 8 e 16 mca.
- Pode ser utilizado em água quente (80°C)
- Possui manômetro incorporado
- Possui proteção contra funcionamento a seco
- Os pontos de consumo podem ficar abaixo, no mesmo nível ou acima da caixa d'água
- Possui um retardo de desligamento, o que permite a utilização em baixas vazões, evitando assim o tradicional liga e desliga dos pressostatos convencionais
- O pressostato TC-18R possui uma bucha restritora de vazão para pressurização de água quente após reservatório térmico de baixa pressão

CUIDADOS NA INSTALAÇÃO

- Não instalar pontos de consumo entre a bomba e o pressostato
- Instale um registro na saída do pressostato para testar seu desligamento, este procedimento facilita a descoberta de vazamentos ao longo da rede hidráulica
- Quando houver pontos de consumo acima do pressostato, o desnível máximo entre eles deverá ser inferior à pressão de religa
- Deve-se garantir que a bomba atinja pelo menos 8 mca acima da pressão de religa, conforme exemplo:
  - Pressão de religa de 8 mca = A bomba deve atingir 16 mca
  - Pressão de religa de 15 mca = A bomba deve atingir 23 mca

MODELOS

- TC-18 - Código: 8409
- TC-18R - Com redutor de vazão 27 l/min - Código: 8806

CARACTERÍSTICAS TÉCNICAS

- Tensão: 110/220 V
- Frequência: 60 Hz
- Corrente máxima: 10 A
- Pressão máxima interna (na sucção): 100 mca
- Temperatura da água: 5ºC a 80ºC
- Temperatura ambiente (local instalação): 0ºC a 40ºC
- Conexões: 1" BSP Macho
- Faixa de pressão de acionamento: 8 a 16 mca
- Pressão necessária para desligar: pressão de acionamento + 8,0 mca

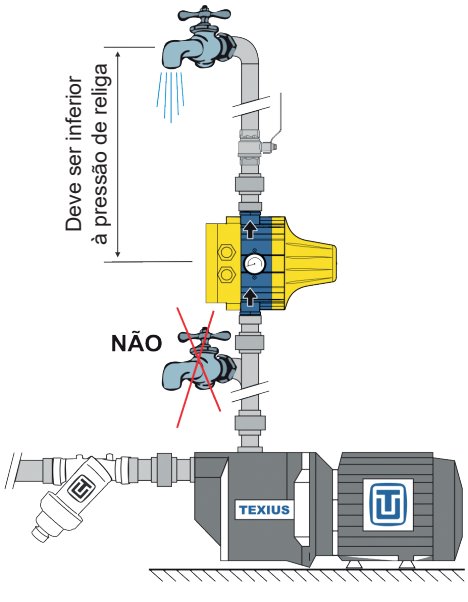

CARACTERÍSTICAS DIMENSIONAIS

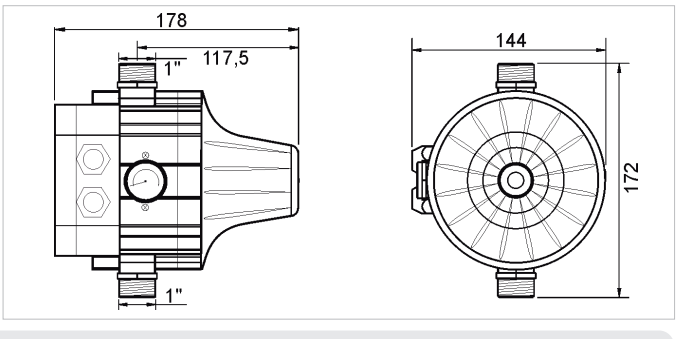

- Garantia: 2 anos contra defeito de fabricação.
- A cor do produto pode diferir da cor apresentada no catálogo sem aviso prévio.