TBHA

SILENCIOSA

VANTAGENS

- Silenciosa
- Leve e compacta
- Não oxida
- Proteção IP 65
- Fabricada em material HPP *(High Performance Polymer)*
- Ideal para ambientes úmidos e zonas litorâneas

APLICAÇÕES

- Bombeamento de água limpa
- Residências
- Prédios
- Chácaras e fazendas
- Sistemas de irrigação
- Pressurização de redes hidráulicas (quando acompanhado de um sensor de acionamento automático)

CARACTERÍSTICAS TÉCNICAS

- Motor monofásico de capacitor permanente com protetor térmico e proteção **IP 65** (NBR 6146)
- Isolada eletricamente e incorrosível - nenhum contato da água com eletricidade e componentes metálicos
- Rotor / turbina / mancais hidro-magnéticos conjugados
- Não possui selo mecânico e nem rolamentos
- Temperatura da água: 5ºC a 40°C
- Temperatura ambiente (local instalação): 0°C a 40°C
- Pressão máx. na sucção: 20 mca

CARACTERÍSTICAS DIMENSIONAIS

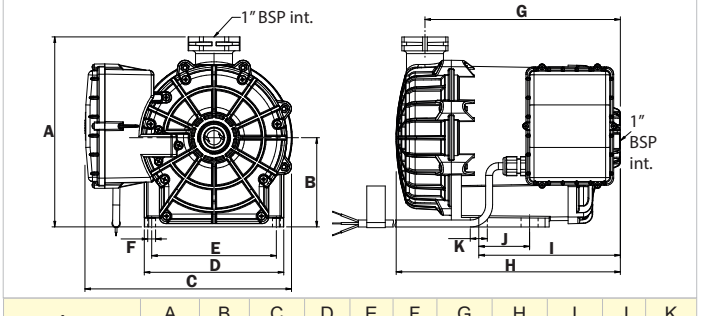

POTÊNCIAS	A	B	C	D	E	F	G	H	I	J	K
	(mm)										
ATÉ 1/2 CV	205,5	96,5	223,6	151	135	8,5	181,5	212,7	115	-	18,5
ACIMA 3/4 CV	205,5	96,5	223,6	151	135	8,5	211,5	242,7	153,2	55	18,5

DESEMPENHO

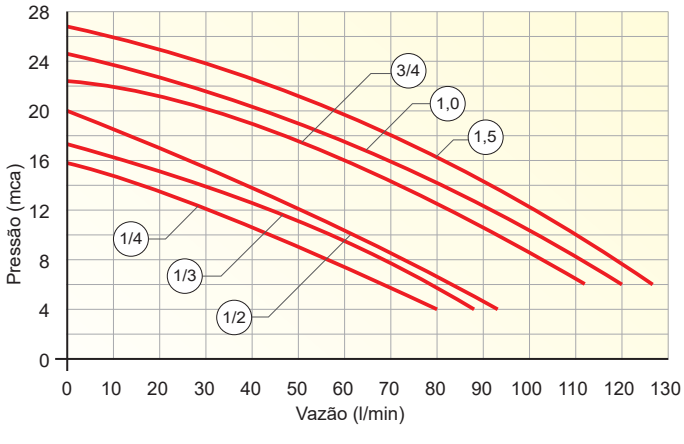

ESPECIFICAÇÕES TÉCNICAS E HIDRÁULICAS

MODELO	POTÊNCIA (CV)	TENSÃO (V) / CORRENTE (A)	PRESSÃO MÁX. (mca)	VAZÃO MÁX. (l/min)	CONEXÃO DA BOMBA (BSP)		PESO (kg)
					SUC	REC	
TBHA-1/4	1/4	110 / 4,9 220 / 2,6	15,9	80	1"	1"	5,75
TBHA-1/3	1/3	110 / 5,1 220 / 2,8	17,3	88			6,00
TBHA-1/2	1/2	110 / 5,9 220 / 3,2	20,0	93			6,30
TBHA-3/4	3/4	110 / 7,5 220 / 4,2	23,4	112			7,60
TBHA-1	1,0	110 / 8,5 220 / 4,8	24,6	120			8,25
TBHA-1,5	1,5	110 / 9,5 220 / 5,2	26,8	126			8,55

- Garantia: 2 anos contra defeito de fabricação.
- A cor do produto pode diferir da cor apresentada no catálogo sem aviso prévio.

Consulte toda linha de acessórios comercializados separadamente (pg. 41)