Conjuntos completos UCC para refrigeração de máquinas

APLICAÇÃO:

Sistema indicado para refrigeração de máquinas operatrizes como tornos e serra fitas.

CARACTERÍSTICAS DA MOTOBOMBA:

- Potência: 0,12CV – 0,09KW
- Tensão: Trifásico 220/380V ou Monofásico 220V
- Rotação: 3.500RPM
- Frequência: 60HZ
- Proteção: IP-44
- Corpo: Polipropileno - UBPSN-M
- Rotor: Nylon
- Voluta: Polipropileno
- Retentor: Buna N
- Eixo: Aço carbono SAE 1045
- Recalque: 3/4" BSP

CARACTERÍSTICAS DO CONJUNTO:

- Capacidade do Reservatório: 26 litros
- Material do Reservatório:
  - Caixa: Plástico de Engenharia
  - Chapa de Apoio: Aço Carbono
  - Bandeja coletora: Aço Carbono

ESPECIFICAÇÕES:

MODELO	BOMBA	ACESSÓRIOS
UCCSN - 175 x 26	UBPSN - 175	Kit p/montagem
UCCN - 175 x 26	UBPN - 175	Kit p/montagem

* Reservatório URP-26, fabricado em plástico e sem chicana

ACESSÓRIOS:

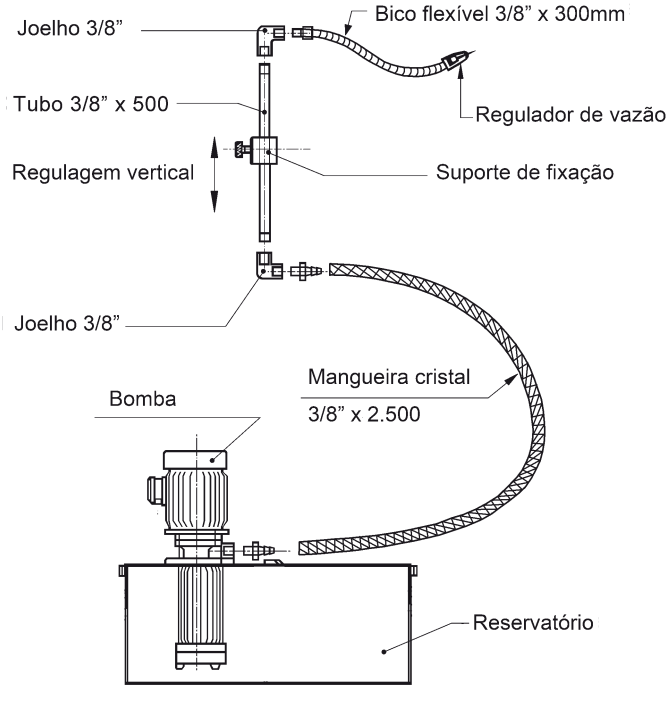
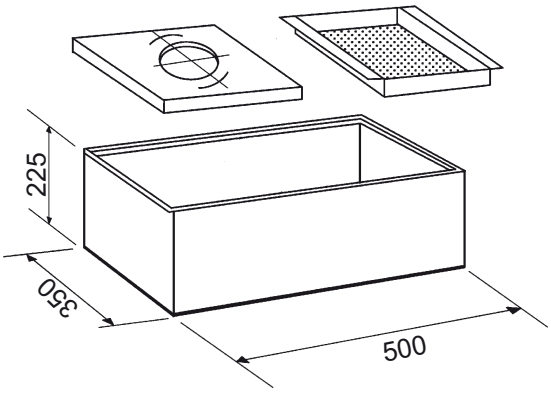
CARACTERÍSTICAS DIMENSIONAIS: