CARACTERÍSTICAS DIMENSIONAIS

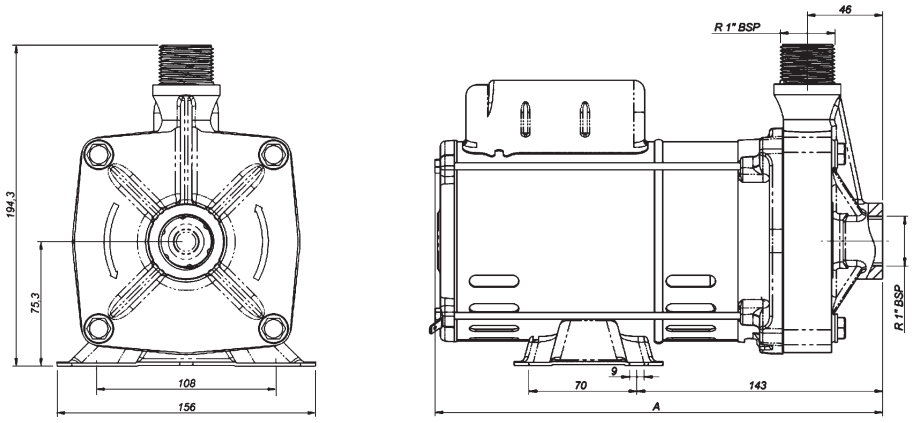

Características Dimensionais TBHW-Q

CARACTERISTICAS DIMENSIONAIS (mm)											
Série	Modelo	Suc.	Rec.	A	B	C	D	E	F	G	H
QUIMICA	**TBHW-Q-1/2**	1"	1"	325	205	180	75,3	98	80	150	46

Texius Máquinas e Equipamentos Eletromecânicos Ltda
José Lutzemberger, 210 • B. Anchieta • Porto Alegre/RS • Fone +55 51 3371-7700 • vendas@texius.com.br