CARACTERÍSTICAS DIMENSIONAIS

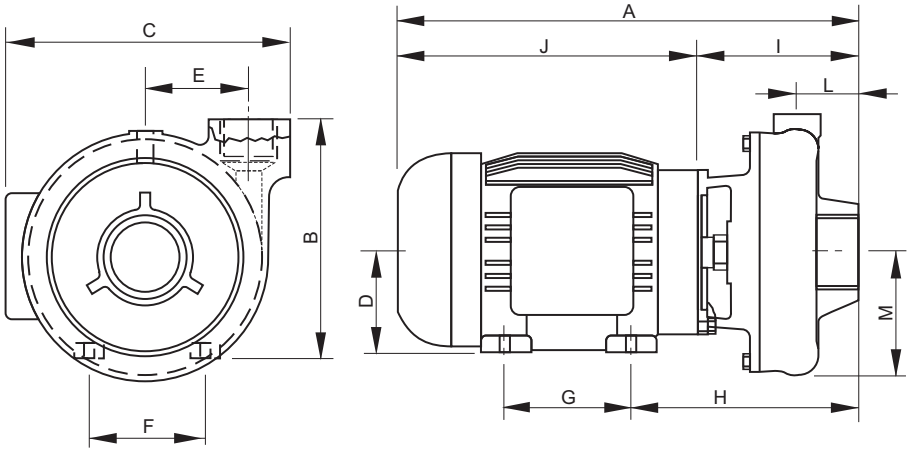

Características Dimensionais TBH SERIE BJ4 BJ5 IP55

CARACTERISTICAS DIMENSIONAIS (mm)															
Série	Modelo	Suc.	Rec.	A	B	C	D	E	F	G	H	I	J	L	M
SÉRIE BJ-4	**TBH-0054**	2"	1.1/2"	318	157	245	63	98	100	80	165	125	193	51	88
	TBH-0074	2"	1.1/2"	345	165	255	71	98	112	90	170	125	220	51	88
	TBH-0104	2"	1.1/2"	345	165	255	71	98	112	90	170	125	220	51	88
	TBH-0154	2"	1.1/2"	362	174	264	80	98	125	100	175	125	237	51	88
	TBH-0204	2"	1.1/2"	362	174	264	80	98	125	100	175	125	237	51	88
	TBH-0304	2"	1.1/2"	380	184	275	90	98	140	100	181	125	255	51	88
	TBH-0404	2"	1.1/2"	405	183	284	90	98	140	125	181	125	280	51	88
SÉRIE BJ-5	**TBH-0105**	2.1/2"	2"	373	182	275	71	120	112	90	198	153	220	71	113
	TBH-0155	2.1/2"	2"	390	191	285	80	120	125	100	203	153	237	71	113
	TBH-0205	2.1/2"	2"	390	191	285	80	120	125	100	203	153	237	71	113
	TBH-0305	2.1/2"	2"	408	201	305	90	120	140	100	209	153	255	71	113
	TBH-0405	2.1/2"	2"	433	200	308	90	120	140	125	209	153	280	71	113

Texius Máquinas e Equipamentos Eletromecânicos Ltda
José Lutzemberger, 210 • B. Anchieta • Porto Alegre/RS • Fone +55 51 3371-7700 • vendas@texius.com.br