CARACTERÍSTICAS DIMENSIONAIS

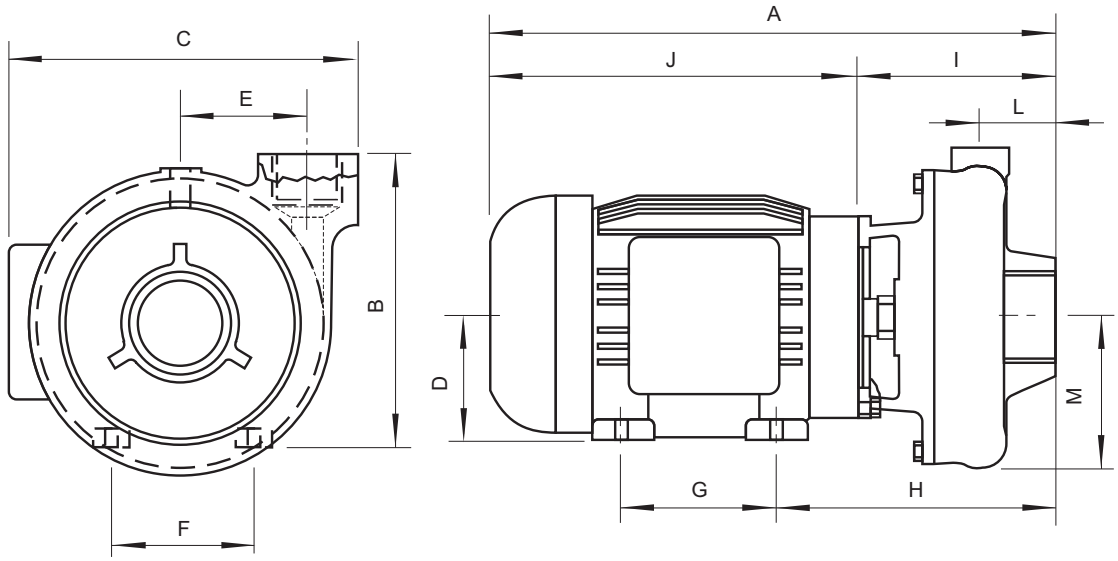

Características Dimensionais TBH SERIE CE IP55

CARACTERISTICAS DIMENSIONAIS (mm)															
Série	Modelo	Suc.	Rec.	A	B	C	D	E	F	G	H	I	J	L	M
SÉRIE CE	**TBH-0106**	3"	2.1/2"	365	190	292	71	120	112	90	192	147	218	64	150
	TBH-0156	3"	2.1/2"	384	199	302	80	120	125	100	197	147	237	64	150
	TBH-0206	3"	2.1/2"	384	199	302	80	120	125	100	197	147	237	64	150
	TBH-0306	3"	2.1/2"	402	209	322	90	120	140	100	203	147	255	64	150
	TBH-0406	3"	2.1/2"	427	209	322	90	120	140	125	203	147	280	64	150
	TBH-0506	3"	2.1/2"	491	219	332	110	120	160	140	237	174	317	64	150
	TBH-0756	3"	2.1/2"	508	231	352	112	120	190	140	244	174	334	64	150
	TBH-1006	3"	2.1/2"	577	275	385	132	124	216	140	295	205	372	80	152
	TBH-1506	3"	2.1/2"	613	275	385	132	124	216	178	295	205	408	80	152

Texius Máquinas e Equipamentos Eletromecânicos Ltda
José Lutzemberger, 210 • B. Anchieta • Porto Alegre/RS • Fone +55 51 3371-7700 • vendas@texius.com.br