Características Dimensionais TBHC IP21

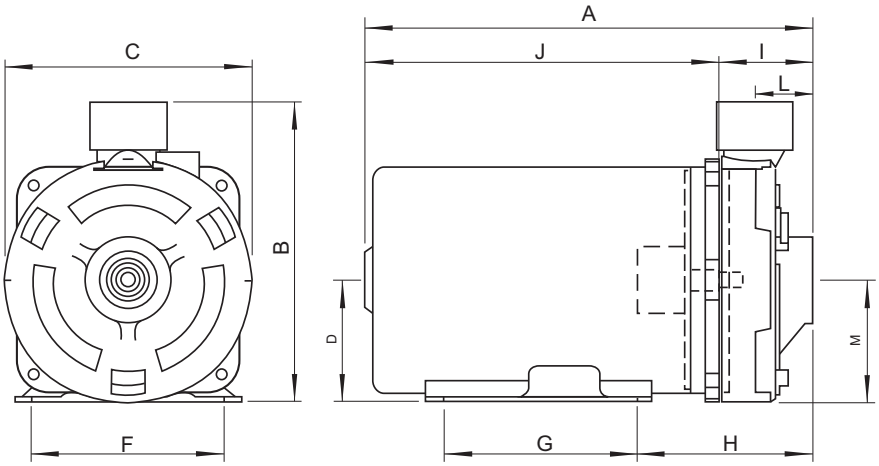

Dimensões em mm para bombas TBHC IP21

SERIE	MODELO	SUC	REC	A	B	C	D	E	F	G	H	I	J	L	M
TBHC IP21	TBHC-0051-T21	1"	1"	318	179	146	89	-	124	76	173	108	210	36	87
	TBHC-0071-T21	1"	1"	338	179	146	89	-	124	76	173	108	230	36	87
	TBHC-0101-T21	1"	1"	338	179	146	89	-	124	127	173	108	230	36	87

Características Dimensionais TBHC IP55

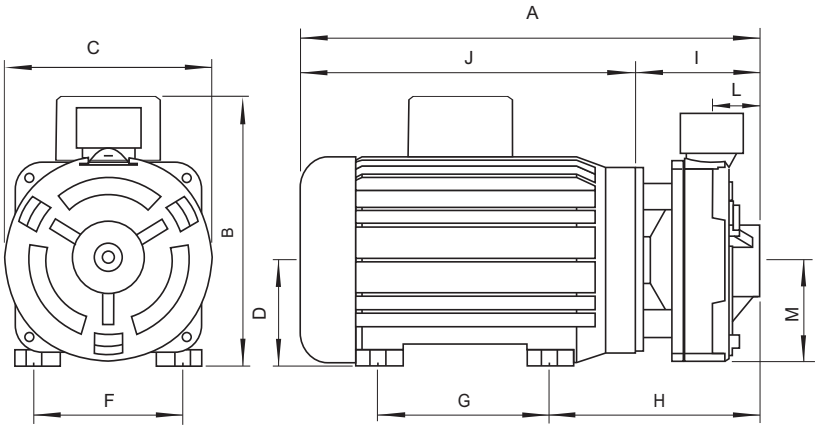

Dimensões em mm para bombas TBHC IP55

SERIE	MODELO	SUC	REC	A	B	C	D	E	F	G	H	I	J	L	M
TBHC IP55	TBHC-0051-T55	1"	1"	328	201	200	71	-	112	90	148	108	220	36	87
	TBHC-0071-T55	1"	1"	328	201	205	71	-	112	90	153	108	220	36	87
	TBHC-0101-T55	1"	1"	328	201	205	71	-	112	90	153	108	220	36	87

Texius Máquinas e Equipamentos Eletromecânicos Ltda
José Lutzemberger, 210 • B. Anchieta • Porto Alegre/RS • Fone +55 51 3371-7700 • vendas@texius.com.br