Motobomba Centrífuga de Sucção

TBT • 3/4CV

- **APLICAÇÕES:**

- Refrigeração de máquinas operatrizes
- Tornos automáticos
- Furadeiras
- Máquinas de solda

- **CARACTERÍSTICAS MECÂNICAS E ELÉTRICAS:**

- Potência: 3/4 CV
- Tensão: Trifásica 220/380/440 V
- Rotação: 3.500 RPM
- Frequência: 50/60 HZ
- Proteção: IP 55
- Corpo: Ferro fundido
- Rotor: Bronze
- Base: Ferro fundido
- Selo mecânico: Viton
- Sucção e Recalque: 3/4” BSP
- Cor: Preta

GARANTIA: 1 ano contra defeitos de fabricação.

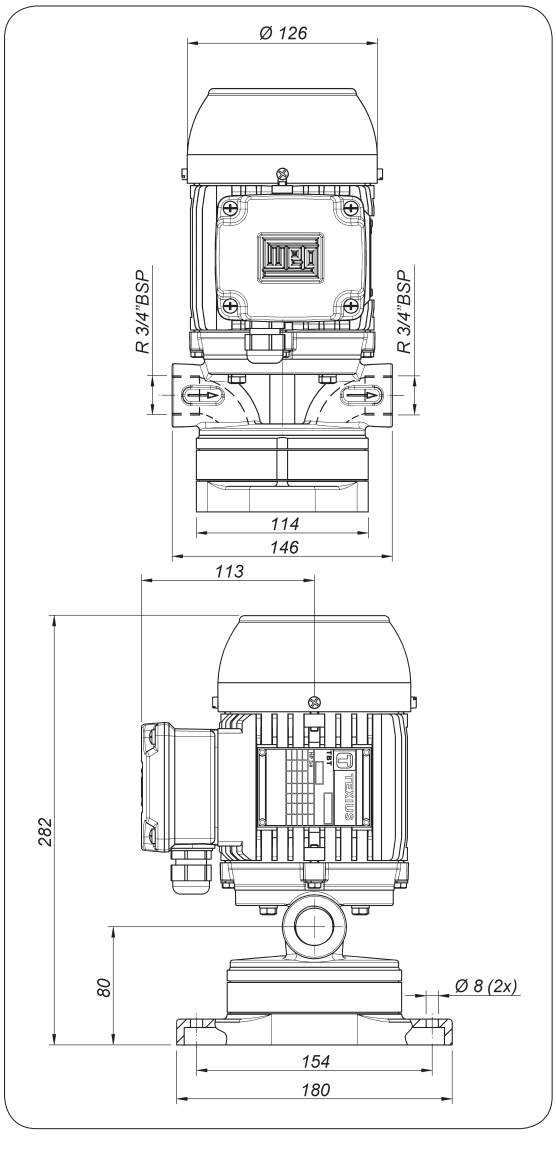

- **DESEMPENHO:**

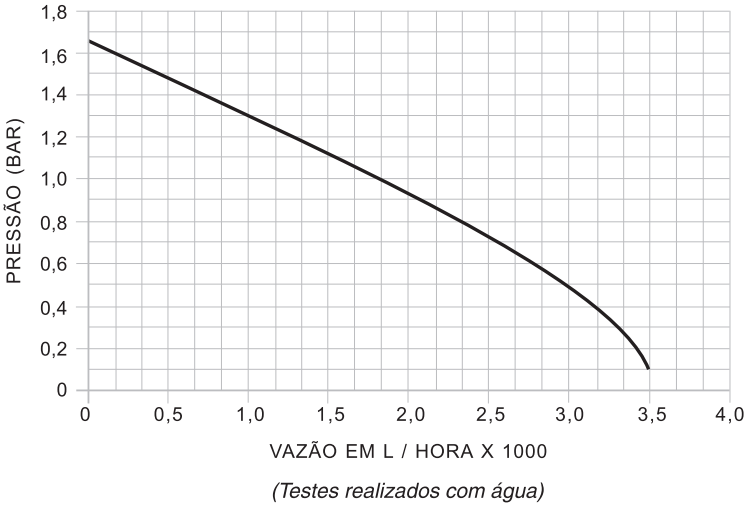

(Testes realizados com água)