# TBR • 10,0CV • 15,0CV

## APLICAÇÕES:

- Refrigeração de máquinas onde se exige grande vazão e pressão elevada
- Centros de usinagem
- Máquinas transfer
- Máquinas especiais
- Retíficas de grande porte

## CARACTERÍSTICAS MECÂNICAS E ELÉTRICAS:

- Potência: 10,0 CV - 15,0 CV
- Tensão: Trifásica 220/380/440 V
- Rotação: 3.500 RPM
- Frequência: 60 HZ
- Proteção: IP 55
- Corpo: Alumínio (Opcional bronze ou ferro fundido)
- Rotor: Alumínio (Opcional bronze ou ferro fundido)
- Voluta: Alumínio (Opcional bronze ou ferro fundido)
- Retentor: Buna N (Opcional Viton)
- Eixo: Aço carbono SAE 1045 (Opcional Inox)
- Recalque: 2” BSP
- Cor: Preta

**GARANTIA:** 1 ano contra defeitos de fabricação.

## PEÇAS DE REPOSIÇÃO:

- Corpo
- Rotor
- Voluta
- Retentor
- Bucha de desgaste

## DESEMPENHO:

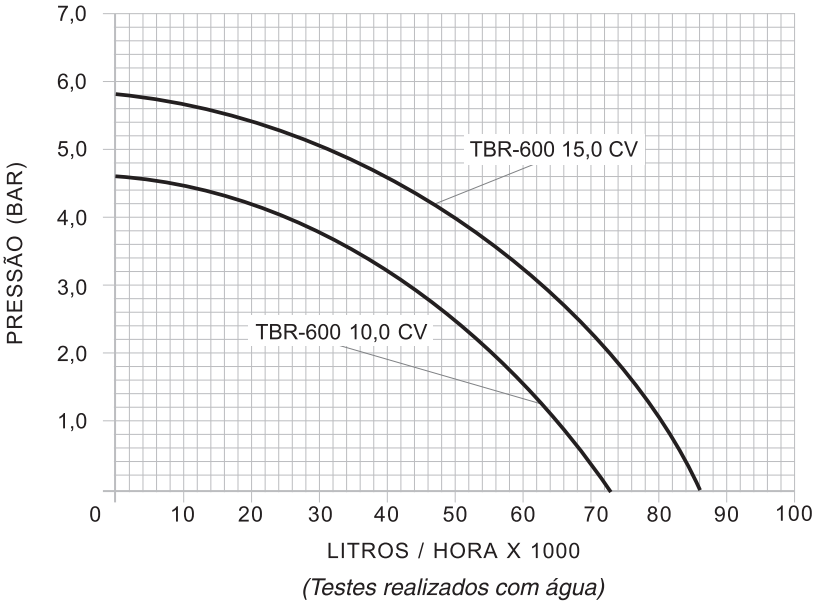


*(Testes realizados com água)*

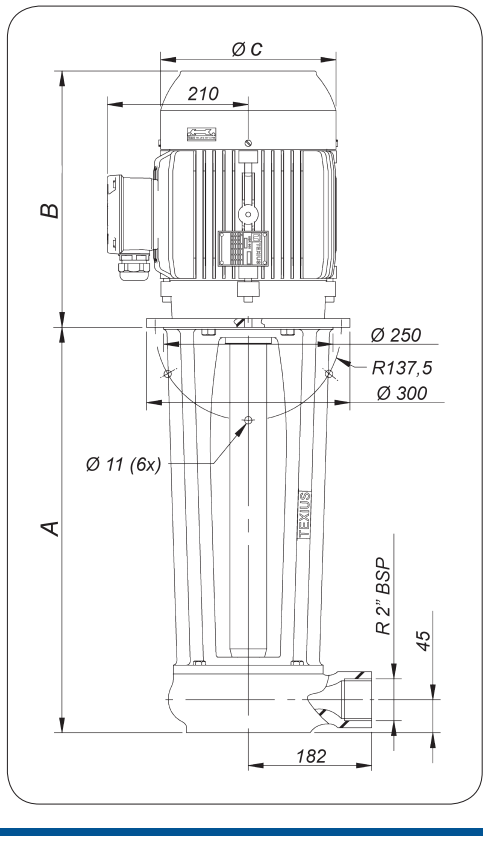


## MODELOS:

| MODELOS | A |
|---|---|
| TBR - 600 | 600 |

## DIMENSÕES:

| CV | B | Ø C |
|---|---|---|
| 10 | 388 | 260 |
| 15 | 424 | 260 |