TBR • 5,0CV • 7,5CV

APLICAÇÕES:

- Refrigeração de máquinas onde é necessário maior vazão x pressão
- Centros de usinagem
- Máquinas transfer
- Máquinas especiais
- Retíficas em geral

CARACTERÍSTICAS MECÂNICAS E ELÉTRICAS:

- Potência: 5,0 CV - 7,5 CV
- Tensão: Trifásica 220/380/440 V
- Rotação: 3.500 RPM
- Frequência: 60 HZ
- Proteção: IP 55
- Corpo: Alumínio (Opcional bronze ou ferro fundido)
- Rotor: Alumínio (Opcional bronze ou ferro fundido)
- Voluta: Alumínio (Opcional bronze ou ferro fundido)
- Retentor: Buna N (Opcional Viton)
- Eixo: Aço carbono SAE 1045 (Opcional Inox)
- Recalque: 1.1/2” BSP
- Cor: Preta

GARANTIA: 1 ano contra defeitos de fabricação.

PEÇAS DE REPOSIÇÃO:

- Corpo
- Rotor
- Voluta
- Retentor vedação da câmara
- Bucha de desgaste
- Retentor defletor

DESEMPENHO:

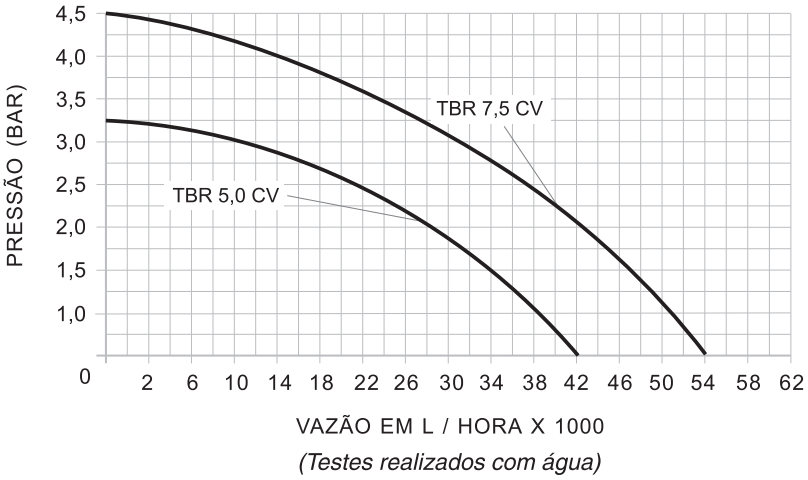

(Testes realizados com água)

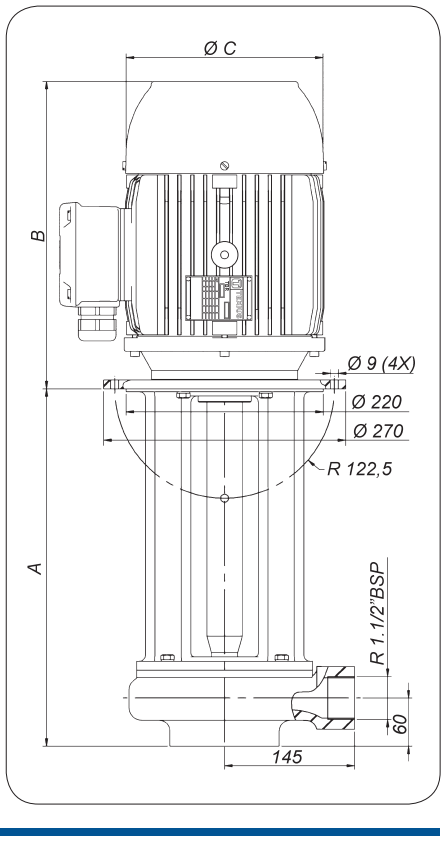

MODELOS:

MODELOS	A
TBR - 250	250
TBR - 300	300
TBR - 350	350
TBR - 400	400
TBR - 450	450
TBR - 500	500

DIMENSÕES:

CV	B	Ø C
5,0	333	198
7,5	343	220

Pode ser executada qualquer combinação de potência com a altura de imersão.
Ex.: TBR-250 5,0 CV
TBR-400 7,5 CV