UBW • 7,5CV (ALTA PRESSÃO)

APLICAÇÕES:

- Operações de furação profunda onde é necessário alta pressão
- Dressagem de rebolos para retíficas
- Furações com brocas tipo canhão ou Tmax
- Tornos CNC
- Centros de usinagem
- Máquinas especiais

CARACTERÍSTICAS MECÂNICAS E ELÉTRICAS:

- Potência: 7,5 CV
- Tensão: Trifásica 220/380/440 V
- Rotação: 3.500 RPM
- Frequência: 60 HZ
- Proteção: IP 55
- Corpo: Ferro fundido
- Rotor: Bronze
- Voluta: Ferro fundido
- Flanges: Ferro fundido
- Selo: Metal duro
- Eixo: Aço carbono SAE 1045
- Recalque: 3/4” BSP
- Cor: Preta

GARANTIA: 1 ano contra defeitos de fabricação.

IMPORTANTE

Esta bomba não pode trabalhar em regime de SHUT OFF (vazão igual a zero no recalque), devendo-se utilizar válvula solenóide que permita descarga livre para o tanque ou válvula de alívio. O fluido a ser bombeado deve estar limpo e isento de impurezas.

DESEMPENHO:

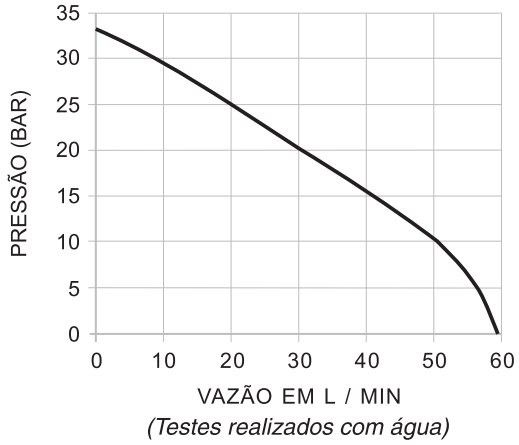

(Testes realizados com água)

MODELOS:
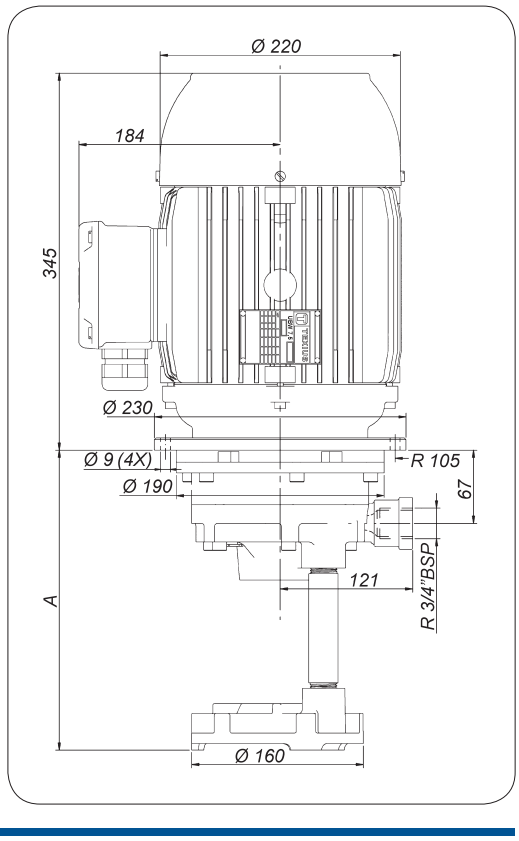
MODELOS	A
UBW - 225	225
UBW - 250	250
UBW - 300	300
UBW - 350	350
UBW - 400	400