UBPSN / UBPN • 0,12CV

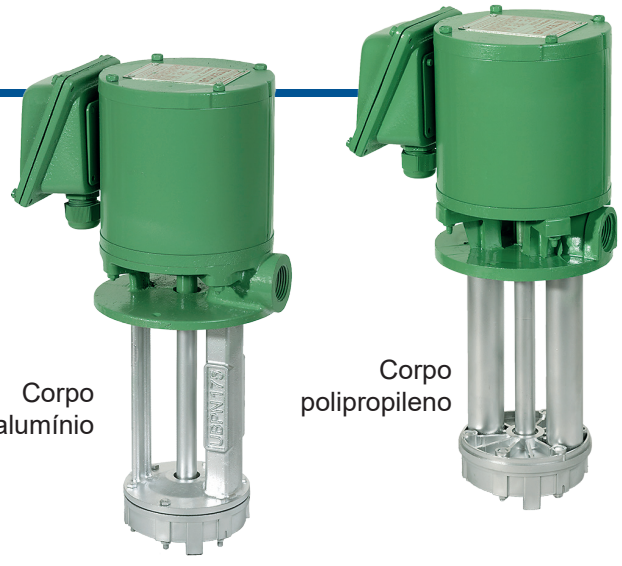

APLICAÇÕES:

- Tornos
- Fresadoras
- Furadeiras
- Retíficas
- Serras
- Máquinas para limpeza de peças
- Refrigeração de máquinas em geral etc.

PEÇAS DE REPOSIÇÃO:

- Corpo
- Rotor
- Voluta
- Retentor
- O'ring da sobretampa
- Anel defletor

GARANTIA: 1 ano contra defeitos de fabricação.

DESEMPENHO:

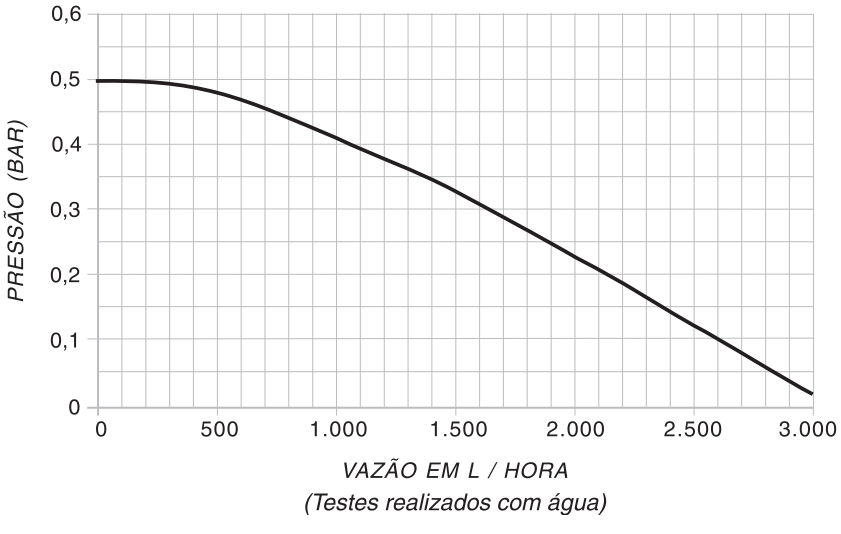

CARACTERÍSTICAS MECÂNICAS E ELÉTRICAS:

- Potência: 0,12 CV – 0,09 KW
- Tensão: Trifásica 220/380/440 V
  Monofásica 220 V
- Rotação: 3.500 RPM
- Frequência: 60 HZ
- Proteção: IP 44
- Corpo: Polipropileno - UBPSN
  Alumínio - UBPN
- Rotor: Nylon
- Voluta: Polipropileno
- Retentor: Buna N
- Eixo: Aço carbono SAE 1045
- Recalque: 3/4" BSP
- Cor: Preta

MODELOS:
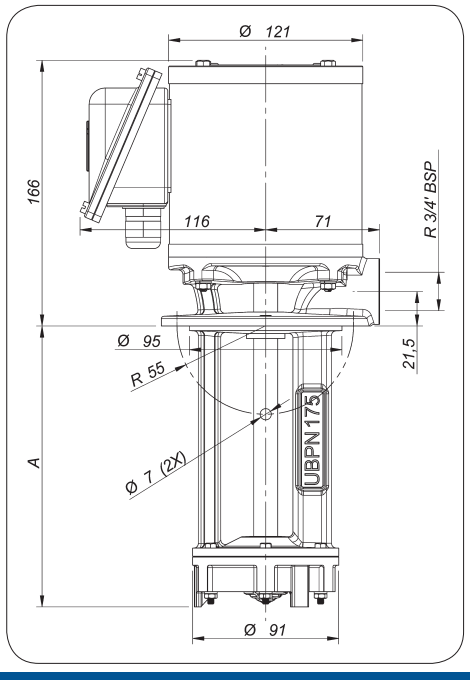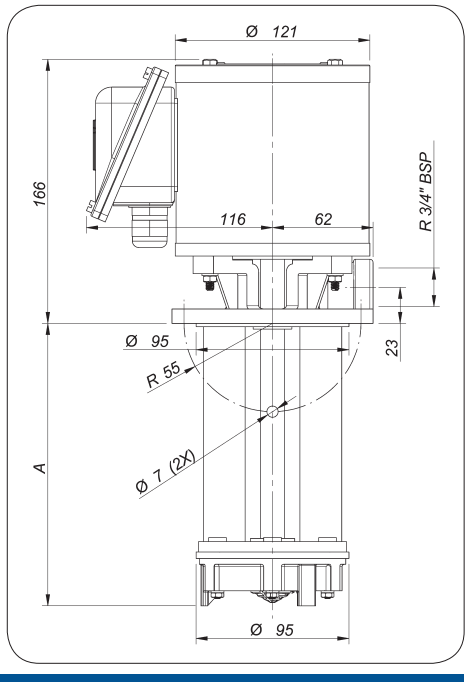
MODELOS	A
UBPN/UBPSN - 100	100
UBPN/UBPSN - 150	150
UBPN/UBPSN - 175	175
UBPN/UBPSN - 200	200
UBPN/UBPSN - 300	300
UBPSN-M/UBPN-M - 175	175