USM

O Separador Magnético Texius remove grande parte das partículas metálicas provenientes do processo de usinagem. Quando instalado juntamente com o ***Filtro a Gravidade Texius***, aumenta a eficiência da filtragem e diminui o uso do papel filtrante.

Sua forma construtiva permite que o rolo tenha uma maior força de atração magnética, pois o rolo é composto por flanges acoplados a imãs que são intercalados por anéis de Aço Inox AISI 316 (não magnéticos), por este fato, as linhas de força obrigam-se a "saltar" de um flange para outro, o que aumenta, em muito, a força de atração do rolo magnético.

Para evitar desperdício do líquido refrigerante, pode-se utilizar um rolo secador de borracha (opcional). Nesta configuração, o cavaco descartado é prensado e sai praticamente seco do rolo magnético.

ESPECIFICAÇÕES:

TIPO	VAZÃO MÁXIMA LITROS/HORA	A
USM - 220	7000	255
USM - 340	13000	365
USM - 440	22000	455

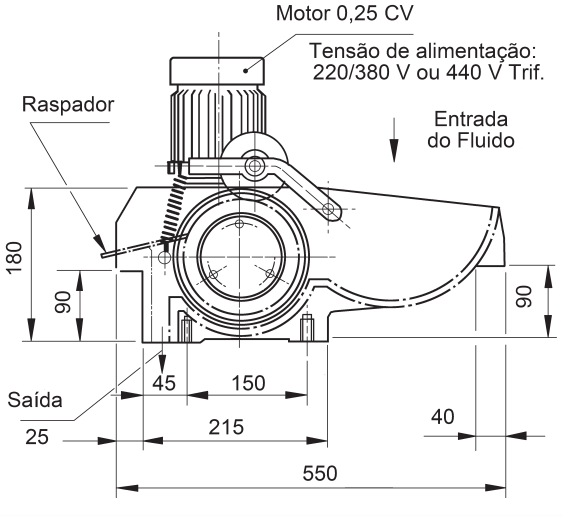

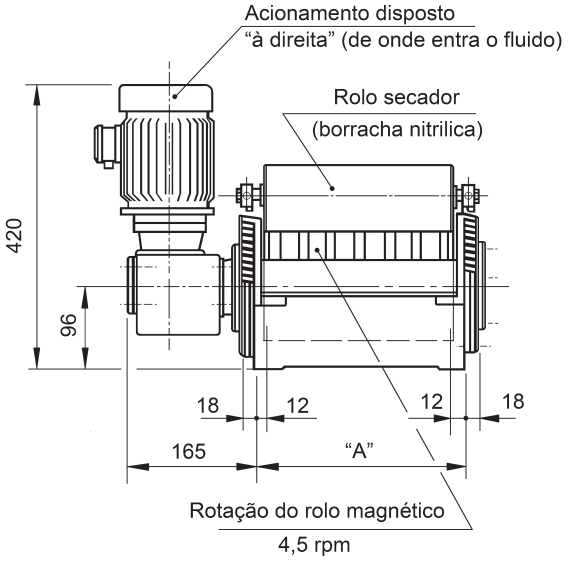

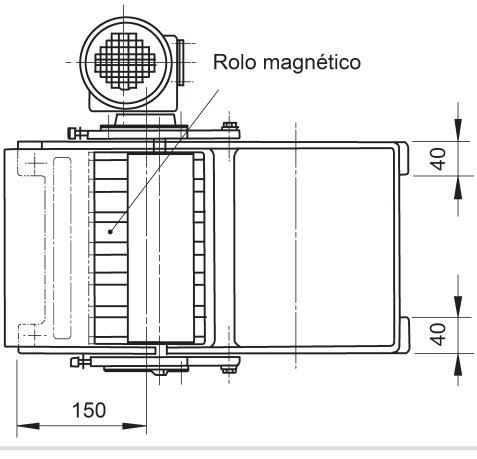

OPCIONAL:
CAIXAS DE RESÍDUOS

TIPO	DIMENSÕES (L x P x A)
UCR - 220	310 x 140 x 200
UCR - 340	430 x 140 x 200
UCR - 440	510 x 140 x 200

CODIFICAÇÃO PARA ENCOMENDA

U S M – X X X / X X – X

- XXX: 160, 220, 340, 440
- XX (R/S): R – Com rolo secador; S – Sem rolo secador
- XX (D/E): D – Acionamento disposto à direita (de onde entra o fluido); E – Acionamento disposto à esquerda (de onde entra o fluido)
- X: 1 – Sem caixa de resíduos; 2 – Com caixa de resíduos

Ex.: USM – 220 / RD – 2
Separador magnético USM-220 com rolo secador
Acionamento disposto à direita e caixa de resíduos UCR-220.